NOBLES

Model Part No.:
1071119 – without Battery
9010139 – with Battery

Scout™ 9

TwinMax™ Technology

Tennant*True*® Parts

Battery Powered Push Sweeper

Barredora eléctrica

Balayeuse autotractée alimentée par batterie

Operator and Parts Manual **EN**

Manual de funcionamiento y lista de componentes **ES**

Manuel de fonctionnement et liste des pièces **FR**

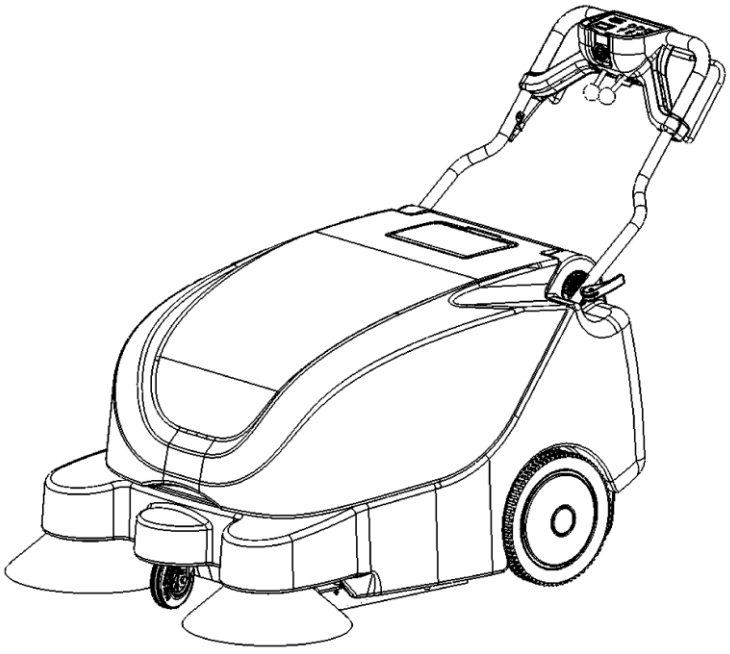

www.nobles.com

9009638
Rev. 11 (01-2016)

Introduction

This manual is furnished with each new model. It provides necessary operation and maintenance instructions and replacement parts information.

Read all instructions before using this machine.

Intended Use

This battery powered automatic walk-behind sweeper is intended for commercial use, for example in buildings, warehouses, parking lots and sidewalks. It is designed for indoor and outdoor use and suitable for picking up dry, nonflammable dust and debris on dry hard floor and carpet surfaces. It is not suitable for wet surfaces or for picking up flammable or hazardous materials.

General Information

This machine will provide excellent service. However, the best results will be obtained at minimum costs if:

- The machine is operated with reasonable care.
- The machine is maintained regularly - per the machine maintenance instructions provided.
- The machine is maintained with manufacturer-supplied or equivalent parts.

Protect the Environment

Please dispose of packaging materials and used machine components in an environmentally safe way according to local waste disposal regulations.

Always remember to recycle.

Technical Specifications

Model	Scout 9
Length	1085 mm / 43 in
Width	799 mm / 31 in
Height	658 mm / 26 in
Weight	137 kg / 300 lb
Sweeping Path Width	900 mm / 35 in
Main Brush Width	500 mm / 20 in
Side Brush Diameter	354 mm / 14 in
Hopper Capacity	60 L / 15.9 Gal
Battery Capacity	12 V, 105 Ah (C5), 120Ah (C20)
Total Power Consumption	12 VDC, 590 W, 34.3 A
Battery Charger	100-240VAC 10A
Productivity Rate (Net)	3150 m²/hr / 23620 ft²/hr
Slope Maximum	2%
Machine Vibration at Hand-arm *	<2.5m/s²
Machine Vibration Uncertainty K *	0.8 m/s²
Sound Pressure Level L_{pA} *	67 dBA
Sound Uncertainty K_{pA} *	3 dBA
Sound Power Level L_{WA} + Uncertainly K_{WA} *	83 dB(A)
Protection Grade	IPX3
Operation Temperature	min. -15°C, max. 40°C

* Values determined as per EN 60335-2-72

Tennant Company
PO Box 1452, Minneapolis, MN 55440 USA
Phone: (800) 553-8033 or (763) 513-2850
www.nobles.com
Original Instructions. Copyright © 2012 TENNANT Company.
All rights reserved. Printed in Germany.
Specifications and parts are subject to change without notice.

Machine Data

Please fill out at time of installation for future reference.
Model No. - _____
Serial No. - _____
Installation Date - _____

IMPORTANT SAFETY INSTRUCTIONS (SAVE THESE INSTRUCTIONS)

⚠ This symbol warns the operator of hazards and unsafe practices which could result in severe personal injury or death.

⚠ **WARNING: To Reduce the Risk of Fire, Explosion, Electric Shock, or Injury:**

- Do not use near flammable liquids, vapors or combustible dusts.

The machine is not equipped with explosion proof motors. The electric motors will spark upon start up and during operation which could cause a flash fire or explosion if machine is used in an area where flammable vapors/liquids or combustible dusts are present.

- Do Not Pick Up Flammable or Toxic Materials and Burning Debris.

- Batteries Emit Hydrogen gas. Keep Sparks and Open Flame Away When Charging Batteries.

- Charge batteries in a well ventilated area.

- Disconnect Battery Cable and Charger Cord Before Servicing.

- Do Not Charge Batteries with Damaged Cord. Do Not Modify Plug.

- Do Not Use On Wet Surfaces. Store Indoors.

The following safety precautions signal potentially dangerous conditions to the operator or equipment.

FOR SAFETY:

1. Do not operate machine:

- **Unless trained and authorized.**
- **Unless operator manual is read and understood.**
- **Unless mentally and physically capable of following machine instructions.**
- **In areas that are too dark to safely see the controls or operate the machine.**
- **If not in proper operating condition.**
- **Without hopper and/or filter in place.**

2. Before operating machine:

- **Make sure all safety devices are in place and operate properly.**

3. When operating machine:

- **Use only as described in manual.**
- **Do not pick up objects such as cords, strings, wires that may entangle brush.**
- **Report machine damage or faulty operation immediately.**
- **Do not leave unattended or on an unlevel surface.**
- **Do not allow children to play on or around machine.**
- **Keep children and unauthorized persons away from machine when in use.**

- **Go slow on slippery surfaces.**
- **Do not operate on inclines that exceed 2 %.**
- **Do not use machine to transport people or objects.**
- **Wear a dust mask, protective glasses and gloves in dusty environments.**
- **Keep hands away from spinning brush.**
- **Use caution when lifting full hopper to avoid back strain.**
- **Wear heavy gloves when removing sharp objects from hopper.**
- **Turn machine power off if brush becomes obstructed or machine malfunctions.**

4. Before leaving or servicing machine:

- **Stop on level surface.**
- **Turn machine power off and remove key.**

5. When servicing machine:

- **Turn machine power off and remove key.**
- **Disconnect battery cable and charger cord before working on machine.**
- **Wear protective gloves and glasses when handling batteries or battery cables.**
- **Avoid contact with battery acid.**
- **Use manufacturer supplied or approved replacement parts.**
- **All repairs must be performed by a qualified service person.**
- **Avoid moving parts. Do not wear loose clothing or jewelry and secure long hair.**
- **Do not power spray or hose off machine near electrical components.**
- **Do not modify the machine from its original design.**
- **Drive wheels off ground during test after drive belt adjustment.**
- **All work must be done having enough visibility and/or appropriate lighting.**
- **Wear personal protective equipment as needed.**

6. When transporting machine:

- **Turn machine power off and remove key.**
- **Get assistance when lifting machine.**
- **Use a loading ramp that will support the weight of the machine.**
- **Do not wheel up or down stairs.**
- **Use tie-down straps to secure machine when transporting by vehicle.**

Onboard Battery Charger Information

The onboard battery charger's charging profile is specifically configured for a 12V sealed GEL battery. When installing a replacement battery it is important to use the same battery type or damage to the battery and/or charger may result.

For battery charger operating instructions, refer to the battery charger manual supplied with the machine.

Safety Label

The safety label appears on the machine in the location indicated. Replace label if missing, damaged or illegible.

Introducción

Este manual se incluye en todos los modelos nuevos. Proporciona la información necesaria para su utilización, mantenimiento y cómo reponer las piezas.

Lea todas las instrucciones antes de utilizar esta máquina.

Uso previsto

Esta barredora de batería con operario a pie está pensada para su uso comercial en edificios, almacenes, aparcamientos y aceras, entre otros. Está diseñado para interior y exterior y además recoge el polvo y los restos de suciedad secos y no inflamables de los suelos secos y alfombras. No es apropiado para superficies mojadas o para recoger materiales inflamables o peligrosos.

Información general

Esta máquina ofrece un funcionamiento excelente. Sin embargo, los resultados serán óptimos a un coste mínimo si:

- Maneja la máquina con un cuidado razonable.
- Realiza las operaciones de mantenimiento regularmente y de acuerdo con las instrucciones adjuntas.
- Las operaciones de mantenimiento de la máquina se realizan con piezas suministradas por el fabricante o equivalentes.

Proteja el medio ambiente

Deseche el material de embalaje y los componentes usados de la máquina de forma segura para el medio ambiente, de acuerdo con las normas locales sobre desecho de residuos.

No olvide reciclar.

Especificaciones técnicas

Modelo	Scout 9
Longitud	1085 mm / 43 in
Anchura	799 mm / 31 in
Altura	658 mm / 26 in
Peso	137 kg / 300 lb
Anchura de la pista de barrido	900 mm / 35 in
Anchura del cepillo principal	500 mm / 20 in
Diámetro del cepillo lateral	354 mm / 14 in
Capacidad de la caja colectora	60 L / 15.9 Gal
Capacidad de la batería 12V,	12 V, 105 Ah (C5), 120Ah (C20)
Consumo total de energía	12 VDC, 590 W, 34.3 A
Cargador de baterías	100-240VAC 10A
Productividad media (neta)	3150 m²/hr / 23620 ft²/hr
Inclinación máxima	2%
Vibraciones de la máquina en brazos y manos*	<2.5m/s²
Incertidumbre de la vibración K *	0.8 m/s²
Nivel de presión acústica L_{pA} *	67 dBA
Incertidumbre acústica K_{pA} *	3 dBA
Nivel de potencia acústica L_{WA} + Incertidumbre K_{WA} *	83 dB(A)
Índice de protección	IPX3
temperatura de operación	min. -15°C, max. 40°C

* Valores determinados según EN 60335-2-72

Tennant Company
PO Box 1452, Minneapolis, MN 55440 USA
Teléfono: 001-800-553-8033 o 001-763- 513-2850
www.nobles.com
Instrucciones originales. Copyright © 2012 TENNANT Company.
Todos los derechos reservados. Impreso en Alemania.
Las características técnicas y las piezas están sujetas a modificaciones sin previo aviso.

Datos de la máquina

Rellene esta ficha cuando realice la instalación, para utilizarla como referencia en el futuro.
Número de modelo - _____
Número de serie - _____
Fecha de instalación - _____

MEDIDAS DE SEGURIDAD (GUARDE ESTAS INSTRUCCIONES)

⚠ Este símbolo advierte al operario de los riesgos y hábitos peligrosos que podrían causar lesiones corporales graves o mortales.

⚠ **ADVERTENCIA: para reducir el riesgo de incendios, explosiones, descargas eléctricas o lesiones:**

- **No utilice la máquina cerca de líquidos, polvos o vapores inflamables.**

Esta máquina no está equipada con motores a prueba de explosiones. Los motores eléctricos producirán chispas tanto durante el arranque como durante su utilización que pueden provocar incendios o explosiones si utiliza la máquina en presencia de líquidos o vapores inflamables o partículas combustibles.

- **No recoja materiales tóxicos o inflamables ni residuos humeantes o ardiendo.**
- **Las baterías emiten hidrógeno. Mantenga brasas o fuego alejados cuando cargue las baterías.**
- **Cargue siempre las baterías en un lugar bien ventilado.**
- **Desconecte los cables de batería y el enchufe del cargador antes de realizar operaciones de mantenimiento en la máquina.**
- **No cargue las baterías si el cable está dañado. No modifique el enchufe.**
- **No utilice la máquina sobre superficies mojadas. Guárdela en un lugar cerrado.**

Las siguientes medidas de seguridad hacen referencia a situaciones potencialmente peligrosas para el operario o el equipo.

SEGURIDAD:

1. No utilice la máquina:
- **A no ser que cuente con la formación y autorización adecuada.**
- **A no ser que haya leído y comprendido el manual del operario.**
- **A no ser que tenga la capacidad física y mental para seguir las instrucciones de la máquina.**
- **En lugares demasiado oscuros para ver los controles o utilizar la máquina con seguridad.**
- **Si la máquina no funciona correctamente.**
- **Sin haber colocado los filtros y/o la caja recolectora.**

2. Antes de utilizar la máquina:
- **Asegúrese de que todos los dispositivos de seguridad están bien instalados y funcionan correctamente.**

3. Al utilizar la máquina:
- **Utilice la máquina solamente como se describe en el manual.**
- **No recoja objetos como cuerdas, hilos o cables que pudieran enredar el cepillo.**
- **Informe inmediatamente de las averías de la máquina o de si el funcionamiento no es correcto.**
- **Vigile la máquina en todo momento y no la deje en una superficie inestable.**
- **No permita que los niños jueguen encima o alrededor de la máquina.**
- **Mantenga a los niños y a las personas no autorizadas alejados de la máquina mientras esté en uso.**

- **Vaya despacio en superficies resbaladizas.**
- **No utilice la máquina en superficies inclinadas que excedan el 2%.**
- **No utilice la máquina para transportar personas u objetos.**
- **En ambientes con mucho polvo, protéjase con una mascarilla contra el polvo, gafas y guantes.**
- **Cepillo giratorio. Mantenga alejadas las manos**
- **Sea precavido cuando levante la caja colectora llena para evitar dolores de espalda.**
- **Protéjase con guantes cuando retire objetos punzantes del filtro.**
- **Apague la máquina si no está funcionando correctamente o si el cepillo se bloquea.**

4. Antes de dejar la máquina o realizar operaciones de mantenimiento:

- **Detenga la máquina en una superficie plana.**
- **Apague la máquina y retire la llave.**

5. Cuando realice operaciones de mantenimiento:

- **-Apague la máquina y retire la llave.**
- **Desconecte el cable de la batería y el del cargador antes realizar las operaciones de mantenimiento.**
- **Utilice guantes y gafas de protección al trabajar con las baterías o sus cables.**
- **Evite el contacto con el ácido de las baterías.**
- **Utilice repuestos suministrados o aprobados por el fabricante.**
- **Todas las reparaciones debe realizarlas personal técnico cualificado.**
- **Evite las partes en movimiento. No lleve prendas sueltas ni joyas y recójase el pelo si lo tiene largo.**
- **No moje la máquina rociándola o utilizando una manguera cuando esté cerca de componentes eléctricos.**
- **No modifique el diseño original de la máquina.**
- **Levante las ruedas del suelo durante la prueba tras ajustar las correas.**
- **Todos los trabajos deben realizarse con visibilidad suficiente e iluminación adecuada.**
- **Protéjase llevando las prendas o equipo adecuados.**

6. Al transportar la máquina:

- **-Apague la máquina y retire la llave.**
- **Pida ayuda para levantar la máquina.**
- **Utilice una rampa de carga capaz de soportar el peso de la máquina.**
- **No baje ni suba escaleras utilizando las ruedas de la máquina.**
- **Utilice las correas de sujeción para fijar la máquina cuando la transporte en un vehículo.**

Información sobre el cargador de batería integrado

El tipo de carga que realiza el cargador de batería integrado está específicamente configurado para cargar una batería sellada GEL de 12V. Cuando se cambia la batería, es importante utilizar el mismo tipo de batería. En caso contrario la batería o el cargador podrían resultar dañados.

Para las instrucciones de uso del cargador, consulte el manual del cargador de batería que se incluye con la máquina.

Adhesivo de seguridad

El adhesivo de seguridad se encuentra en la posición indicada a continuación. Sustituya el adhesivo si se ha perdido, está deteriorado o es ilegible.

Introduction

Ce manuel accompagne chaque nouveau modèle. Il fournit les instructions nécessaires au fonctionnement et à l'entretien, ainsi que les informations relatives au remplacement des pièces.

Lisez toutes les instructions avant d'utiliser cette machine.

Utilisation prévue

Cette balayeuse à conducteur marchant automatique alimentée par batterie est destinée à un usage commercial (par exemple, dans les bâtiments, entrepôts, parcs de stationnement et trottoirs. Elle peut être utilisée à l'intérieur et à l'extérieur, et permet de ramasser la poussière sèche et non-inflammable, ainsi que les déchets sur sol dur et sec et les surfaces des moquettes. Elle ne peut pas être utilisée sur des surfaces humides ou pour le ramassage de matériaux inflammables ou toxiques.

Informations générales

Cette machine fournit d'excellents services. Toutefois, vous obtiendrez les meilleurs résultats, à moindre coût, si :

- La machine doit être manipulée avec précaution.
- La machine fait l'objet d'un entretien régulier, conformément aux instructions d'entretien fournies.
- L'entretien de la machine s'effectue avec les pièces fournies par le fabricant ou des pièces équivalentes.

Protection de l'environnement

Pour éliminer les matériaux d'emballage et les composants usagés de la machine en respectant l'environnement, respectez les réglementations locales en vigueur concernant la mise au rebut des déchets.

Pensez toujours à recycler.

Caractéristiques techniques

Modèle	Scout 9
Longueur	1085 mm / 43 in
Largeur	799 mm / 31 in
Hauteur	658 mm / 26 in
Poids	137 kg / 300 lb
Largeur de la trace de balayage	900 mm / 35 in
Largeur de la brosse principale	500 mm / 20 in
Diamètre de la brosse latérale	354 mm / 14 in
Capacité du bac à déchets	60 L / 15.9 Gal
Capacité de la batterie 12 V,	12 V, 105 Ah (C5), 120Ah (C20)
Consommation électrique totale	12 VDC, 590 W, 34.3 A
Chargeur de la batterie	100-240VAC 10A
Taux de rendement (net)	3150 m²/hr / 23620 ft²/hr
Pente maximum	2%
Vibrations de la machine au niveau du système main-bras *	<2.5m/s²
Incertitude de vibrations de la machine K *	0.8 m/s²
Niveau de pression acoustique L_{pA} *	67 dBA
Incertitude acoustique K_{pA} *	3 dBA
Niveau de puissance acoustique L_{WA} + incertitude K_{WA} *	83 dB(A)
Degré de protection	IPX3
température de fonctionnement	min. -15°C, max. 40°C

* Valeurs déterminées conformément à la norme EN 60335-2-72

Tennant Company
PO Box 1452, Minneapolis, MN 55440 États-Unis d'Amérique
Téléphone : (800) 553-8033 ou (763) 513-2850
www.nobles.com
Instructions d'origine. Copyright © 2012 TENNANT Company.
Tous droits réservés. Imprimé en Allemagne.
Les caractéristiques et les pièces sont susceptibles d'être modifiées sans avis préalable.

Données de la machine

À remplir au moment de l'installation pour s'y référer ultérieurement.
N° de modèle - _____
N° de série - _____
Date d'installation - _____

CONSIGNES DE SÉCURITÉ IMPORTANTES
(CONSERVEZ CES INSTRUCTIONS)

Ce symbole avertit l'opérateur de situations à risque ou de pratiques dangereuses pouvant provoquer des blessures graves, voire mortelles.

AVERTISSEMENT : Afin de réduire le risque d'incendie, d'explosion, de choc électrique ou de blessure :

- **N'utilisez pas la machine à proximité de liquides ou de vapeurs inflammable, ni de poussières combustibles.**

La machine n'est pas équipée de moteurs protégés contre les explosions. Les moteurs électriques génèrent des étincelles au moment du démarrage et pendant leur fonctionnement, ce qui peut entraîner un incendie instantané ou une explosion si la machine est utilisée dans une zone où des vapeurs/liquides inflammables ou des poussières combustibles sont présents.

- **Ne ramassez pas de matériaux inflammables ou toxiques, ni de déchets incandescents.**
- **Les batteries émettent du gaz hydrogène. Éloignez les sources d'étincelles ou de flammes ouvertes lors du chargement des batteries.**
- **Rechargez les batteries dans un endroit bien aéré.**
- **Débranchez les câbles de la batterie et le cordon du chargeur avant l'entretien.**
- **Ne chargez pas la batterie avec un cordon endommagé. Ne modifiez pas la prise.**
- **N'utilisez pas la machine sur des surfaces humides. Entreposez la machine à l'intérieur.**

Les consignes de sécurité mentionnées ci-après indiquent les situations présentant un danger pour l'opérateur ou l'équipement.

POUR VOTRE SÉCURITÉ :

1. N'utilisez pas la machine :
- **Si vous n'y êtes pas formé et autorisé.**
- **Avant d'avoir lu et compris le manuel d'utilisation.**
- **Si nous n'êtes pas mentalement et physiquement capable de suivre les instructions d'utilisation de la machine.**
- **Dans les endroits trop sombres pour pouvoir distinguer les commandes de la machine ou l'utiliser en toute sécurité.**
- **Si elle n'est pas en bon état de marche.**
- **Sans bac à déchets et/ou filtre en place.**

2. Avant de mettre la machine en marche :
- **Assurez-vous que tous les dispositifs de sécurité sont en place et fonctionnent correctement.**

3. Lors de l'utilisation de la machine :
- **Utilisez la machine uniquement tel qu'indiqué dans ce manuel.**
- **Ne ramassez pas d'objets susceptibles de se coincer dans la brosse (tel que des cordes, ficelles ou fils).**
- **Signalez immédiatement tout dommage ou dysfonctionnement.**
- **Ne laissez jamais la machine sans surveillance ou sur une surface non plane.**
- **Empêchez les enfants de jouer à proximité de la machine.**
- **Maintenez les enfants et les personnes non autorisées à l'écart de la machine pendant son utilisation.**

- **Roulez lentement sur les surfaces glissantes.**
- **N'utilisez pas la machine sur des pentes dépassant 2 %.**
- **N'utilisez pas la machine pour transporter des personnes ou des objets.**
- **Portez un masque antipoussière, des lunettes protectrices et des gants dans les environnements poussiéreux.**
- **Brosse en rotation. Éloignez vos mains.**
- **Lors du levage des bacs à déchets pleins, faites attention à ne pas vous faire un tour de reins.**
- **Portez des gants renforcés pour ramasser les objets tranchants des bacs à déchets.**
- **Mettez la machine hors tension si la brosse se coince ou la machine ne fonctionne pas correctement.**

4. Avant de quitter la machine ou d'en effectuer l'entretien :

- **Arrêtez-la sur une surface plane.**
- **-Mettez la machine hors tension et retirez la clé.**

5. Lors de l'entretien de la machine :

- **-Mettez la machine hors tension et retirez la clé.**
- **Débranchez le câble de la batterie et la prise du chargeur avant de travailler sur la machine.**
- **Portez des gants et des lunettes de protection lorsque vous manipulez les batteries ou les câbles de batterie.**
- **Évitez tout contact avec l'acide des batteries.**
- **Utilisez des pièces de rechanges fournies ou approuvées par le fabricant.**
- **Toutes les réparations doivent être effectuées uniquement par un technicien qualifié.**
- **Évitez les pièces mobiles. Ne portez pas de vêtements amples et attachez vos cheveux s'ils sont longs.**
- **N'utilisez pas de jet ou de tuyau de pression à proximité des composants électriques de la machine.**
- **Ne modifiez pas la conception d'origine de la machine.**
- **Dégagez les roues motrices du sol lors du test suivant le réglage de la courroie d'entraînement.**
- **Tous les travaux doivent être exécutés avec une visibilité suffisante et/ou un éclairage approprié.**
- **Portez un équipement de protection approprié.**

6. Lors du transport de la machine :

- **-Mettez la machine hors tension et retirez la clé.**
- **Demandez de l'aide pour soulever la machine.**
- **Utilisez une rampe de chargement capable de supporter le poids de la machine.**
- **Ne faites pas rouler la machine dans les escaliers.**
- **En cas de transport par véhicule, arrimez la machine avec des sangles.**

Informations concernant le chargeur de batterie embarqué

Le profil du chargeur de batterie embarqué est spécialement conçu pour une batterie GEL scellée de 12 V. Lors de l'installation ou du remplacement d'une batterie, il est important d'utiliser une batterie du même type, sans quoi, la batterie et/ou le chargeur peuvent être endommagés.

Pour les instructions de fonctionnement du chargeur de batterie, reportez-vous au manuel fourni avec la machine.

Étiquette de mise en garde

L'étiquette de mise en garde se trouve sur la machine à l'emplacement indiqué. Remplacez toute étiquette manquante, endommagée ou devenue illisible.

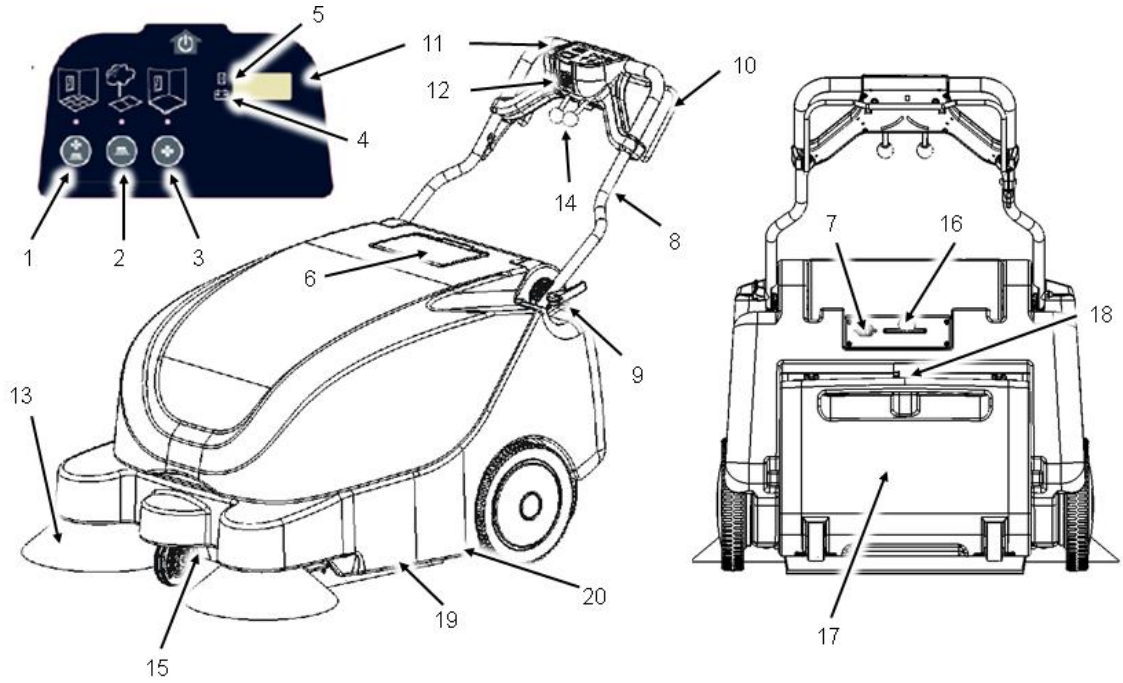

(EN) Machine Components

1. Vacuum, Side Brush, Main Brush Start Button
2. Side Brush, Main Brush Start Button
3. Vacuum, Main Brush Start Button
4. Battery Discharge Indicator
5. Hour Meter
6. Battery Charger Cord Storage Compartment
7. Battery Charger Outlet
8. Adjustable Control Handle
9. Adjustable Control Handle Lever
10. Drive Lever
11. Control Panel
12. Main Power Key Switch
13. Side Brush
14. Side Brush Lever
15. Internal Access Knob
16. Filter Shaker
17. Debris Hopper
18. Debris Hopper Release Lever
19. Dual Main Brushes
20. Anti-static Chain

(FR) Composants de la machine

1. Bouton d'activation de l'aspirateur, de la brosse latérale, de la brosse principale
2. Bouton d'activation de la brosse latérale, de la brosse principale
3. Bouton d'activation de l'aspirateur, de la brosse principale
4. Indicateur du niveau de charge des batteries
5. Compteur horaire
6. Compartiment de stockage du cordon du chargeur de batterie
7. Prise du chargeur de batterie
8. Poignée de commande réglable
9. Levier de poignée de commande réglable
10. Levier de commande
11. Tableau de bord
12. Bouton d'alimentation principale
13. Brosse latérale
14. Levier de la brosse latérale
15. L'accès interne
16. Secoueur de filtre
17. Bac à déchets
18. Levier Bac à déchets
19. Brosses latérales doubles
20. Chaîne antistatique

(ES) Componentes de la máquina

1. Aspirador, cepillo lateral, botón de activación del cepillo principal
2. Cepillo lateral, botón de activación del cepillo principal
3. Aspirador, botón de activación del cepillo principal
4. Indicador de descarga de la batería
5. Contador de horas
6. Compartimento para guardar el cable del cargador de baterías
7. Enchufe del cargador de baterías
8. Manillar de control ajustable
9. Palanca del asa de control ajustable
10. Palanca de transmisión
11. Panel de control
12. Botón de encendido principal
13. Cepillo lateral
14. Palanca del cepillo lateral
15. El acceso interno
16. Sacudidor del filtro
17. Caja colectora
18. Caja colectora palanca
19. Cepillos principales dobles
20. Cadena anti-estática

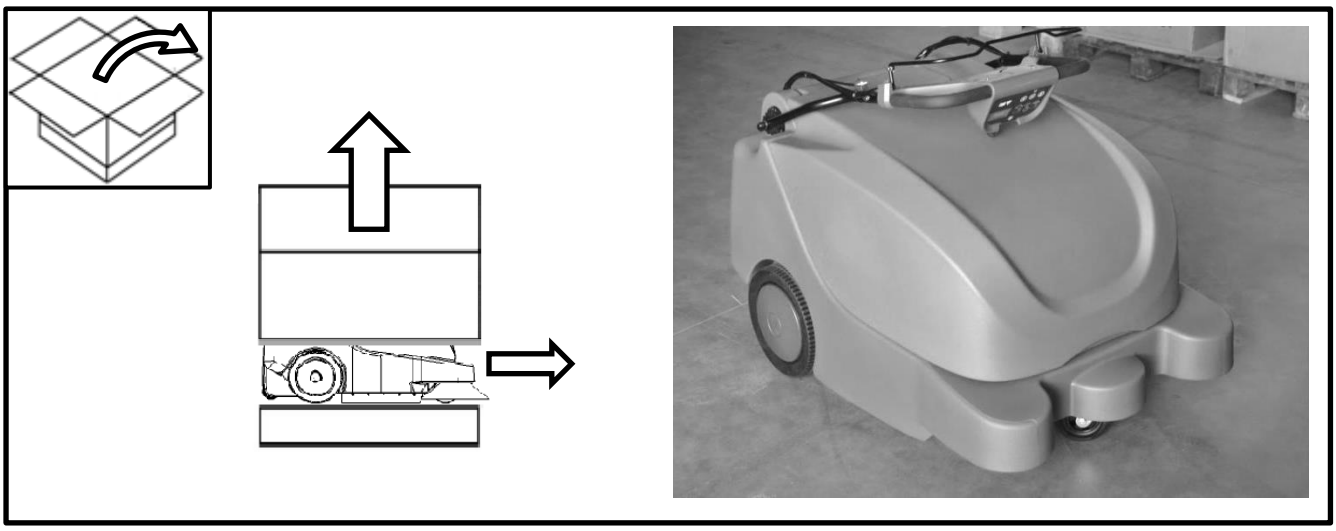

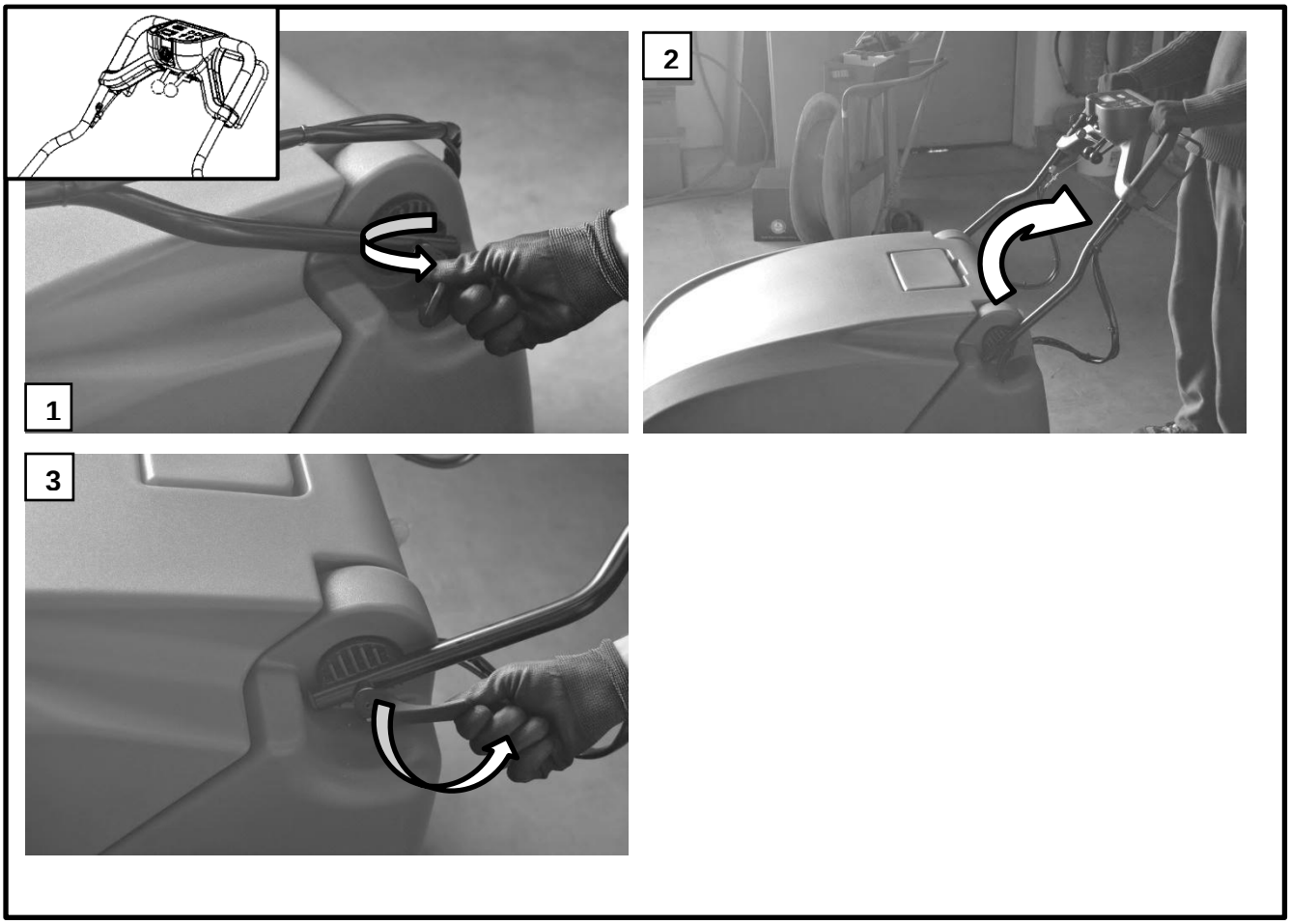
1
2
3

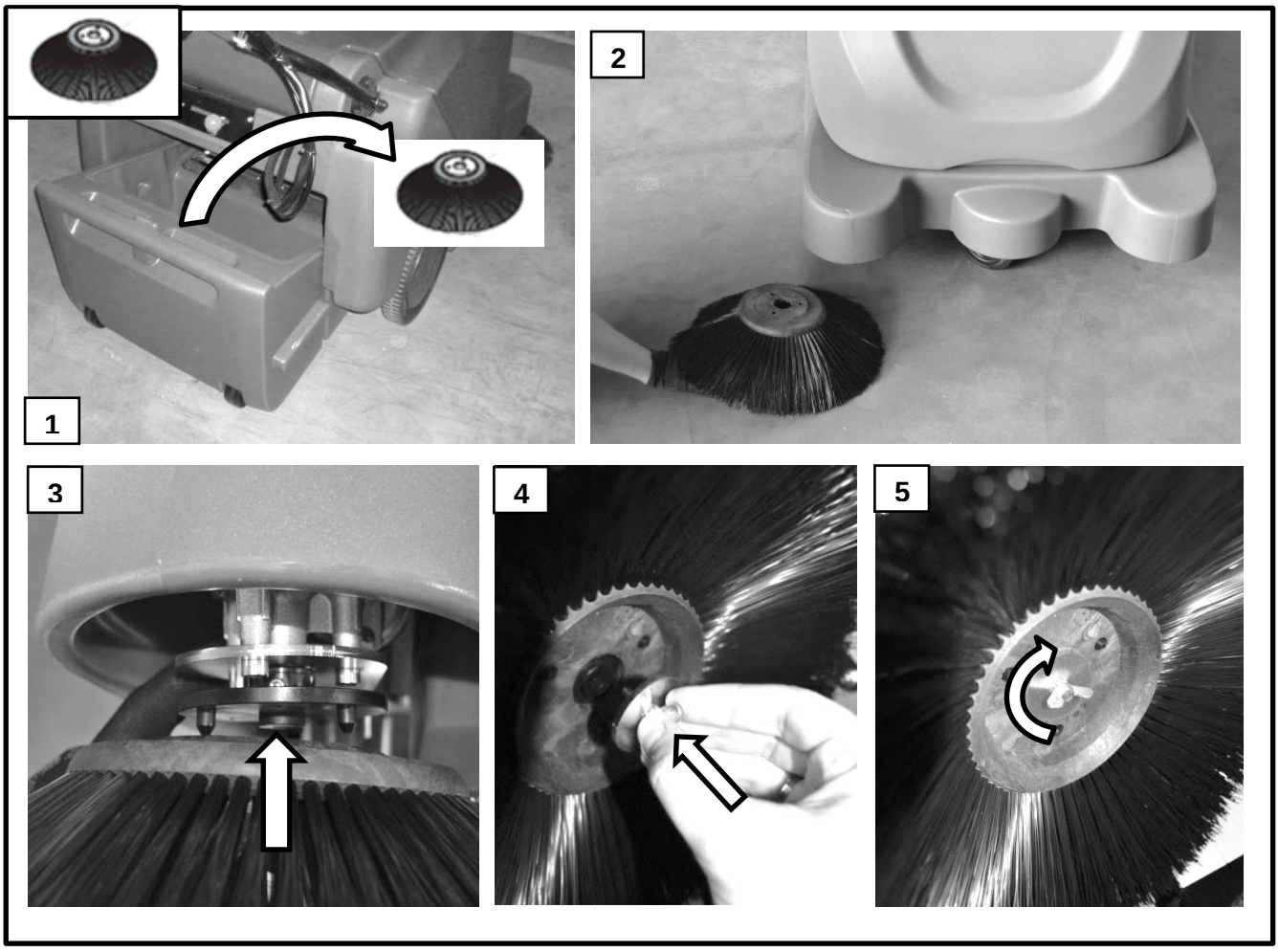
1
2
3
4
5

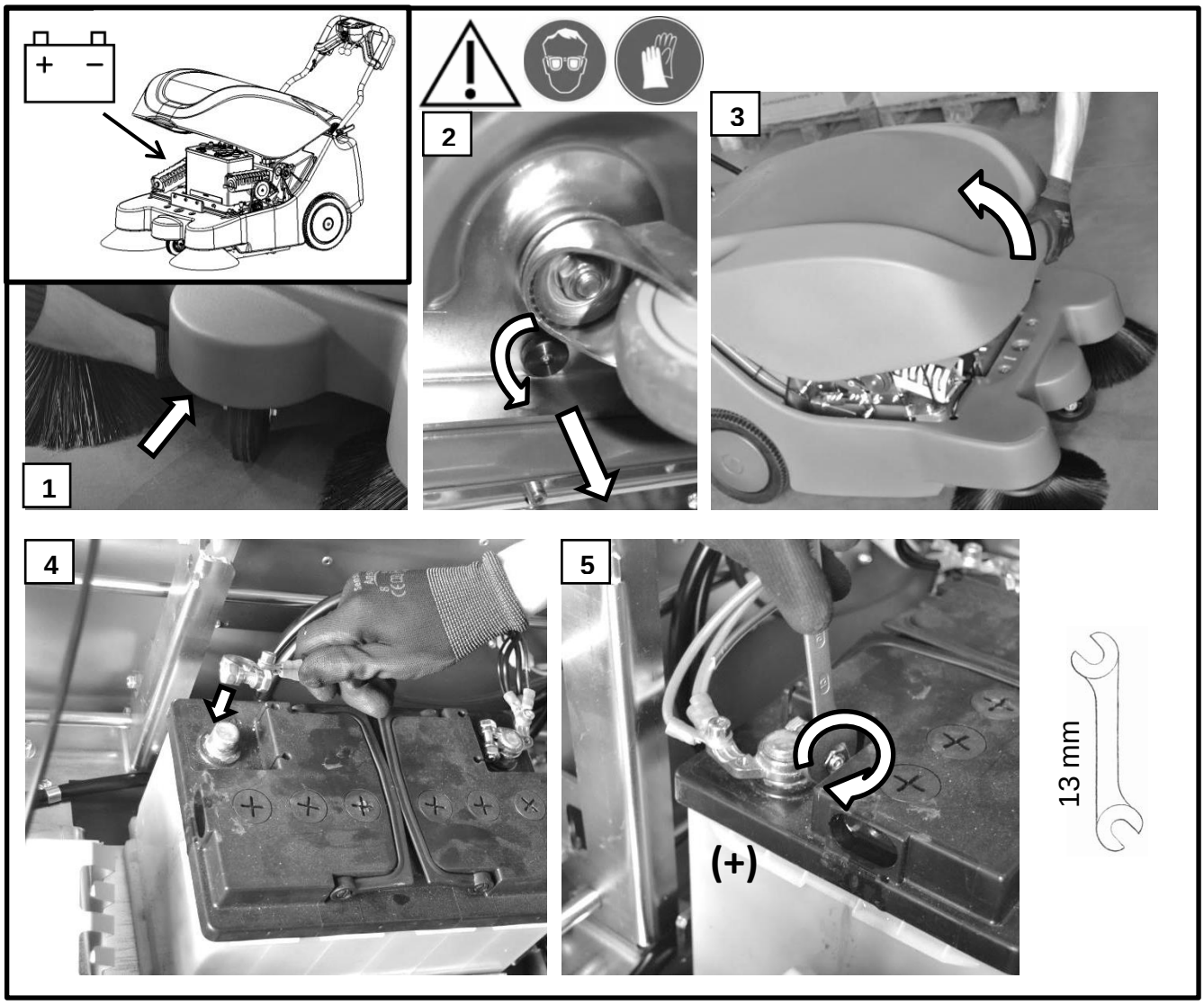
1
2
3
4
5
(+)
13 mm

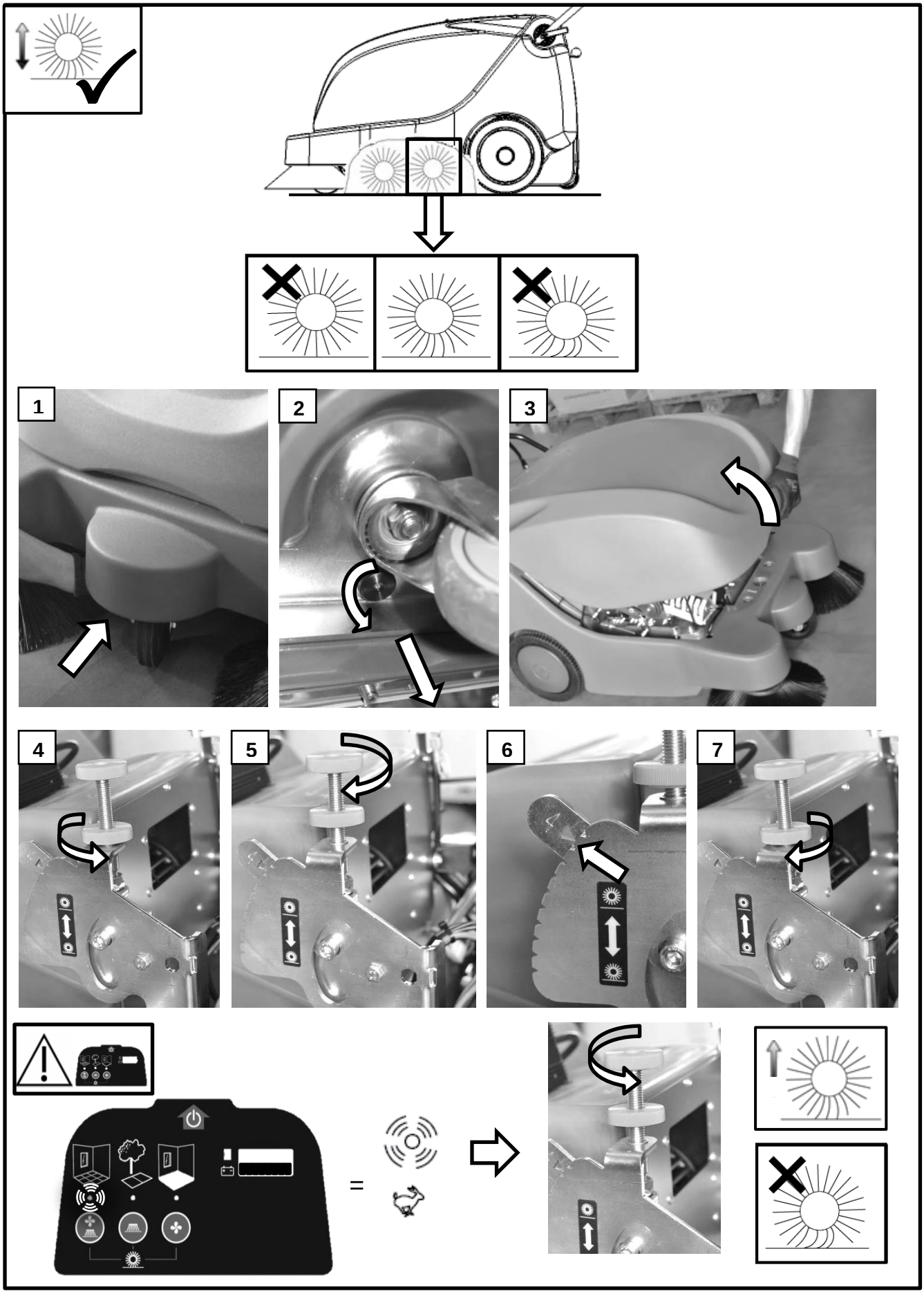
1
2
3
4
5
6
7
=

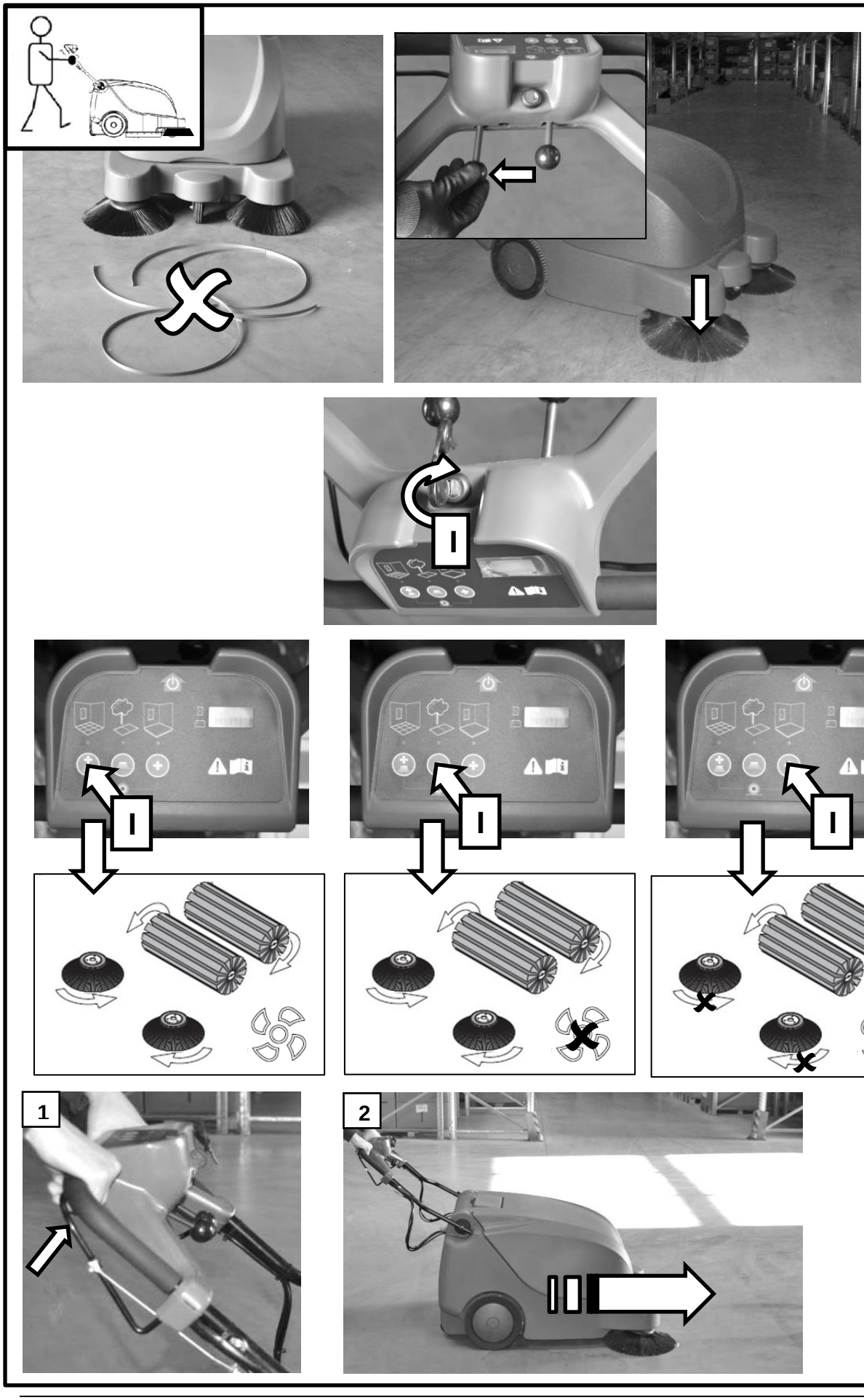
1
2

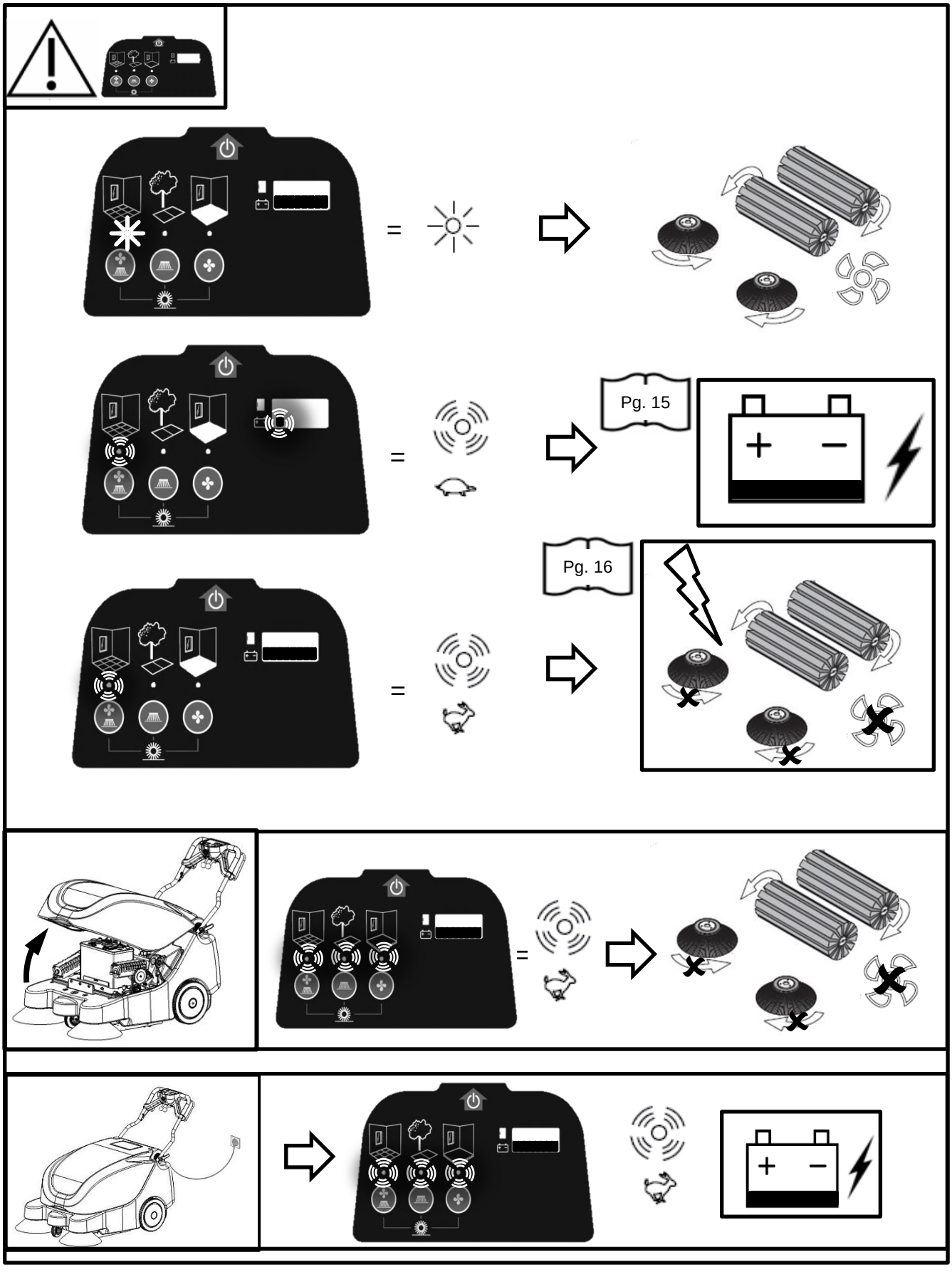
Pg. 15
Pg. 16

Control Panel LED Code Guide

LED CODE	REASON / FAULT	SOLUTION
One sweeping mode LED is solid	Normal operating condition	No action required
One sweeping mode LED is flashing fast	Motor overload has shut down machine due to obstruction.	Disconnect battery cable and check main brush, side brush and fan. Remove obstruction. Reset circuit breaker button.
One sweeping mode LED is flashing slowly and battery discharge indicator is flashing	Low battery level.	Recharge battery.
All sweeping mode LED's are flashing fast	Machine cover is open. The safety switch has shut down machine.	Close machine cover.
	Machine is in charging mode. Battery charger is plugged into electrical outlet.	No action required or unplug battery charger.
	Defective battery.	Replace battery.
	Machine cover lock-down knob is loose.	Check lock-down knob to ensure knob is tight and machine cover is secure.
	Defective, misaligned or loose machine cover safety switch.	Check, adjust or replace switch.
	Defective motor(s) or loose electrical connection to motor.	Disconnect battery cable and check all motors for proper operation. Reset circuit breaker button.
	Loose or damaged electrical connection.	Disconnect battery cable and check electrical harness for loose or damaged wire connections.
	Main brush and side brush not properly adjusted.	Readjust main and/or brush height. Reset circuit breaker button.
	Motor overload, excessive belt tension.	Check belt tension for proper adjustment, replace belt if worn. Reset circuit breaker button.
	Worn or damaged main brushes.	Replace main brushes.

Control Panel

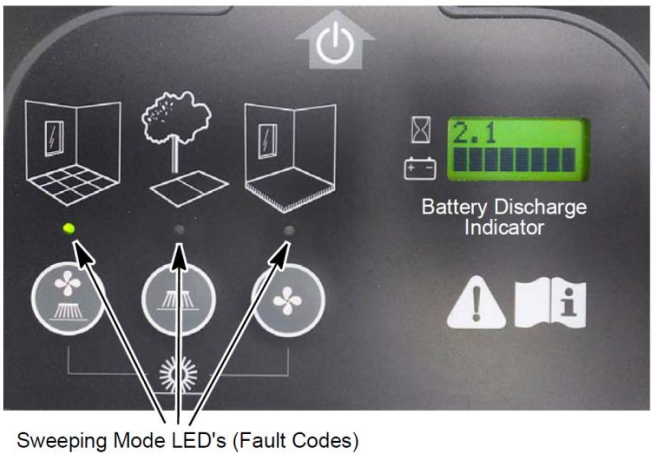

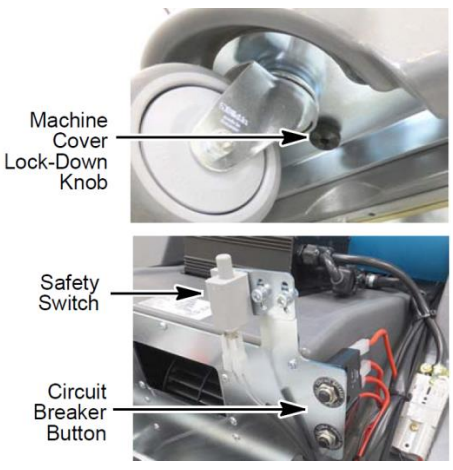

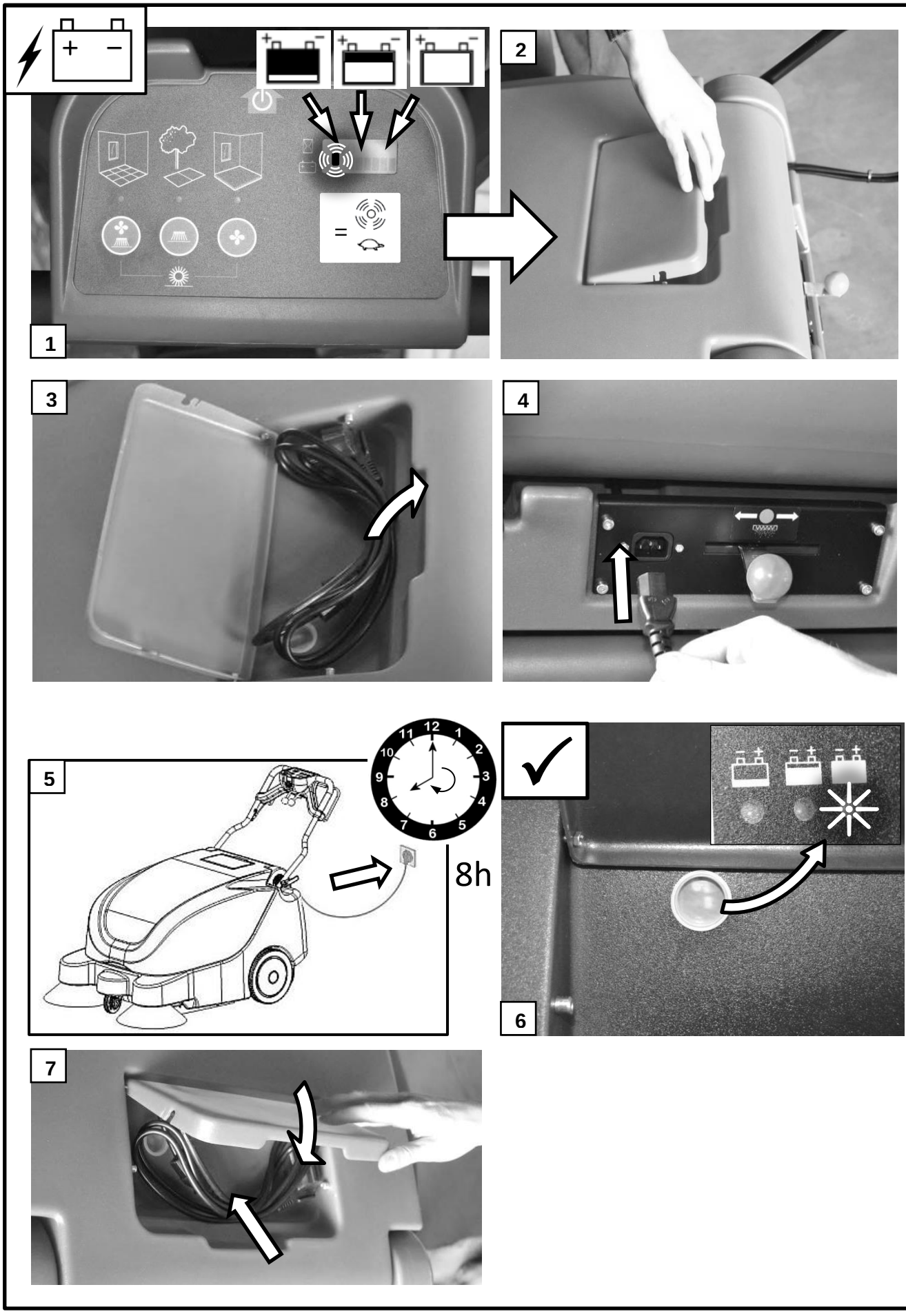
1
2
3
4
5
8h
6
7

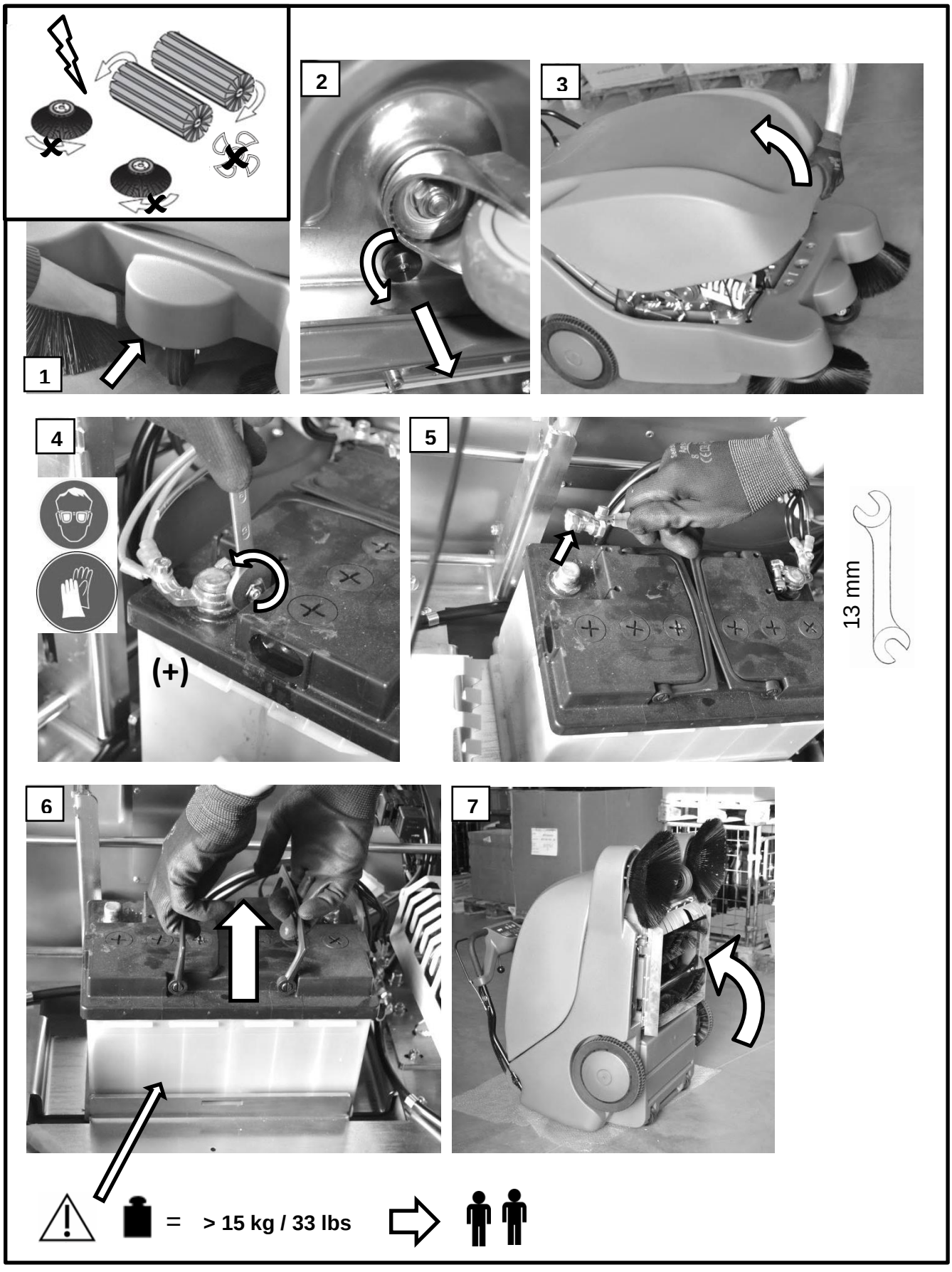
1
2
3
4
(+)
5
13 mm
6
7
= > 15 kg / 33 lbs

8

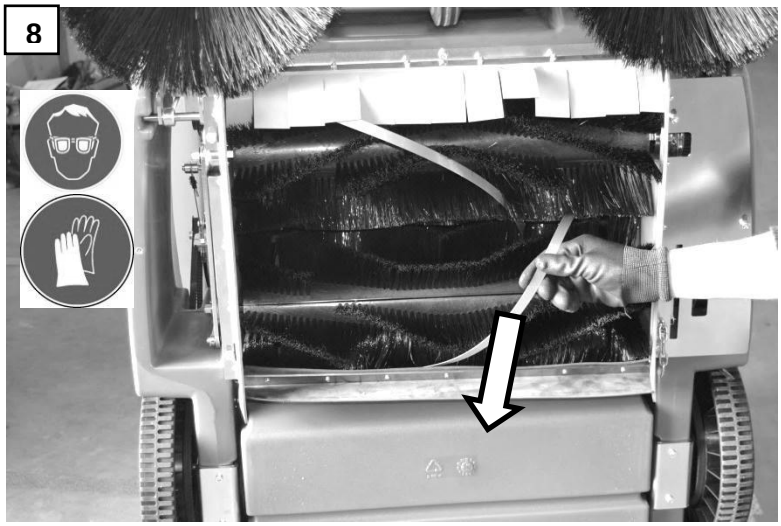

9

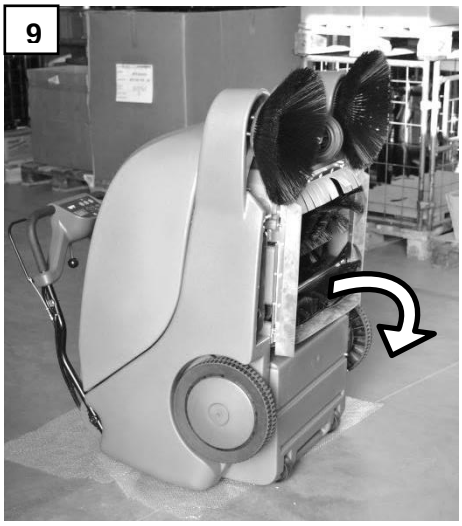

10

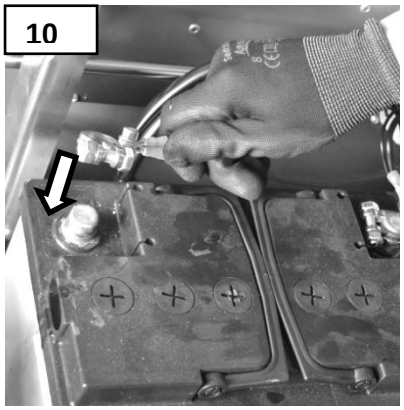

11

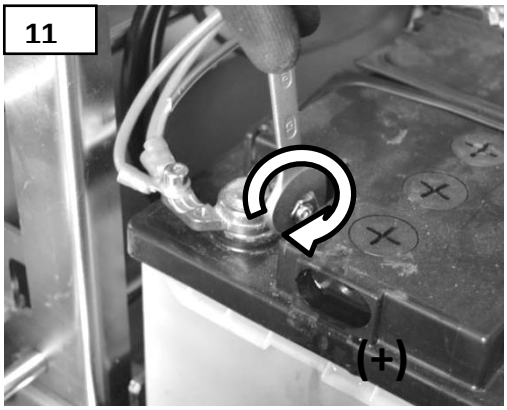

12

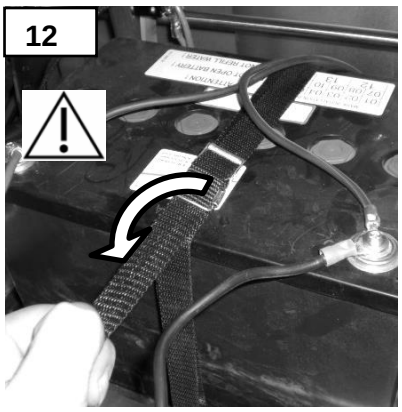

13

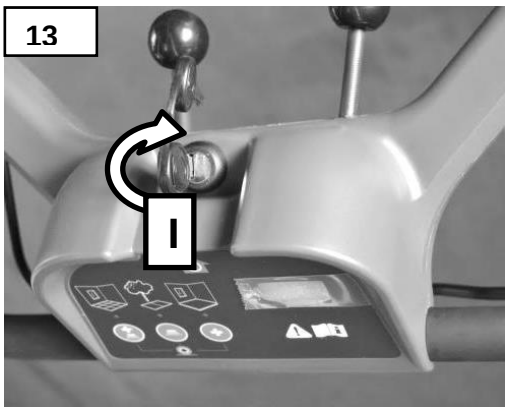

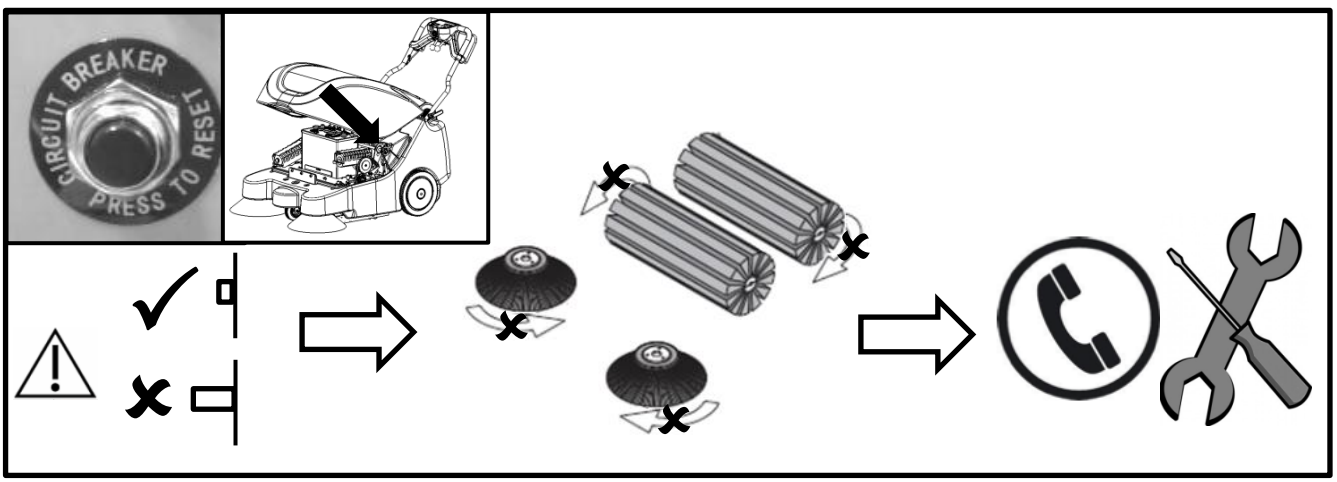

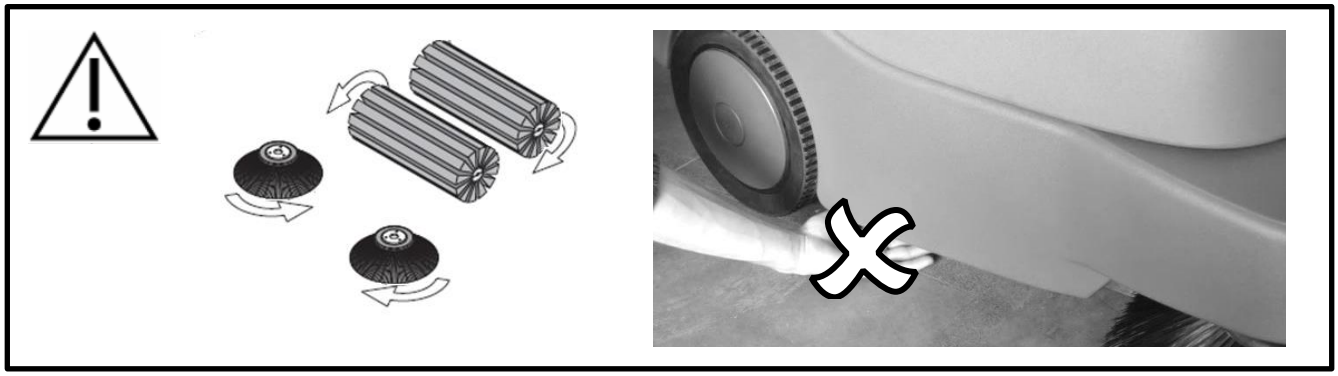

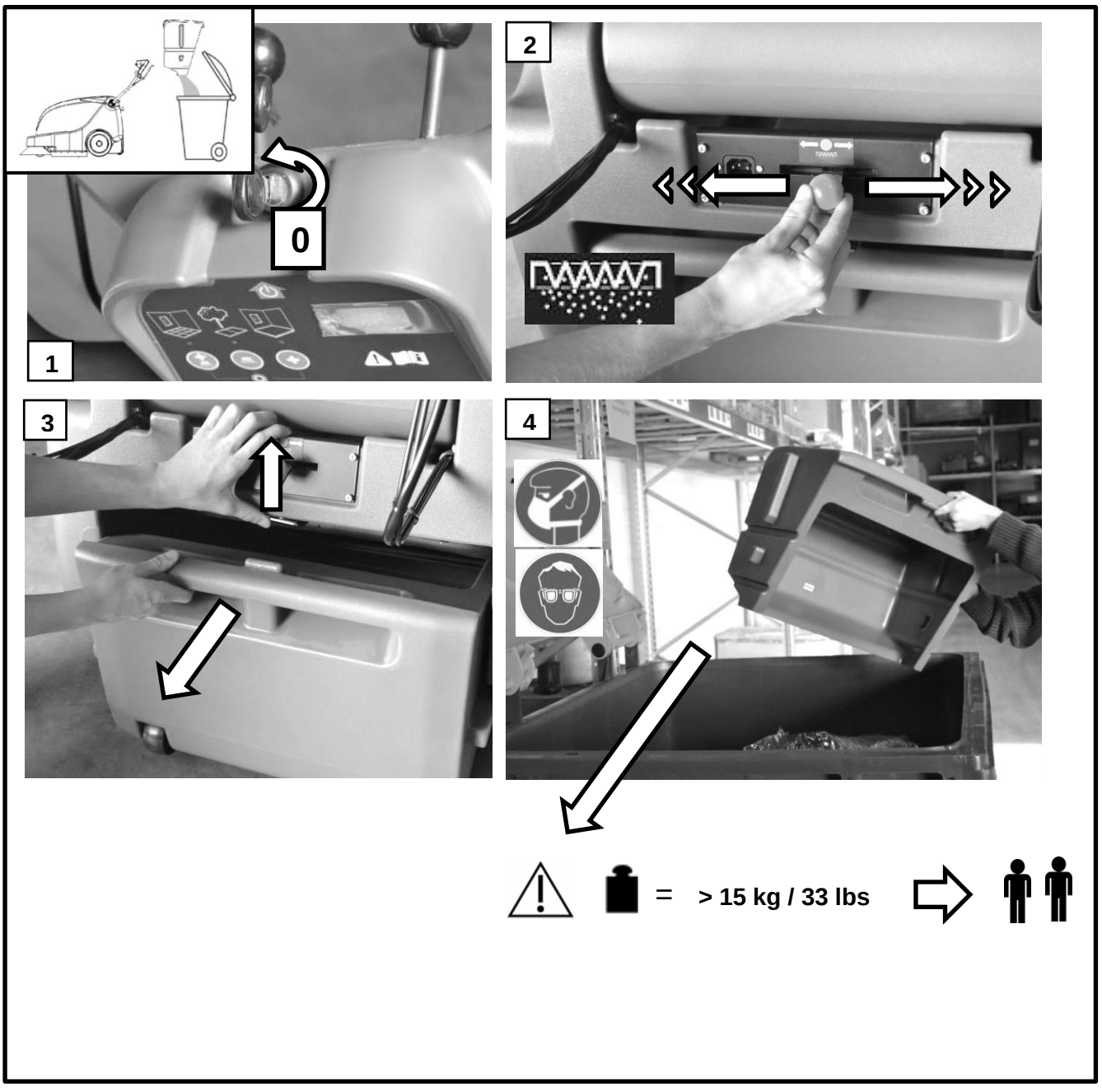
0
1
2
3
4
= > 15 kg / 33 lbs

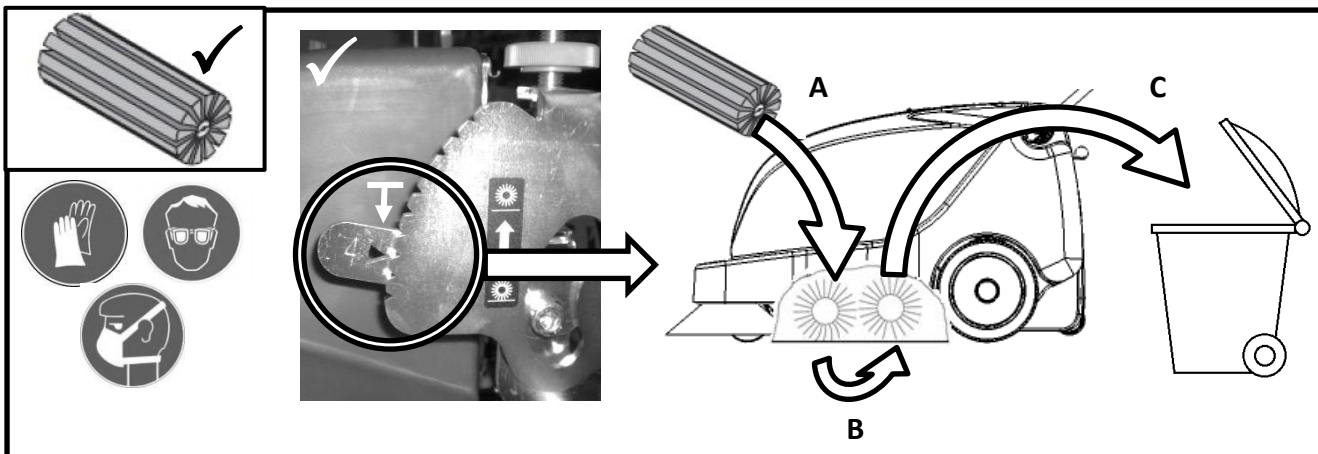

1

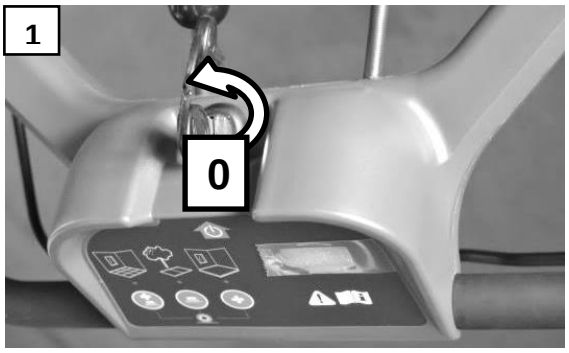

= > 15 kg / 33 lbs

3

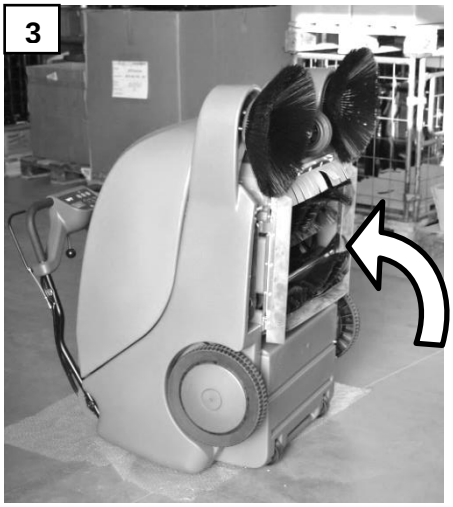

4

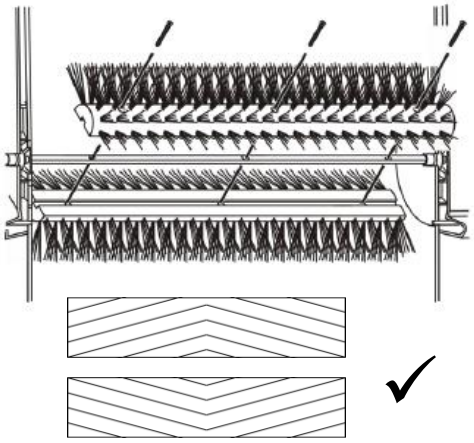

5

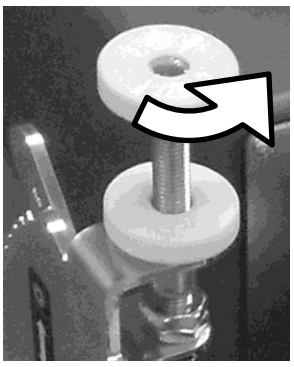

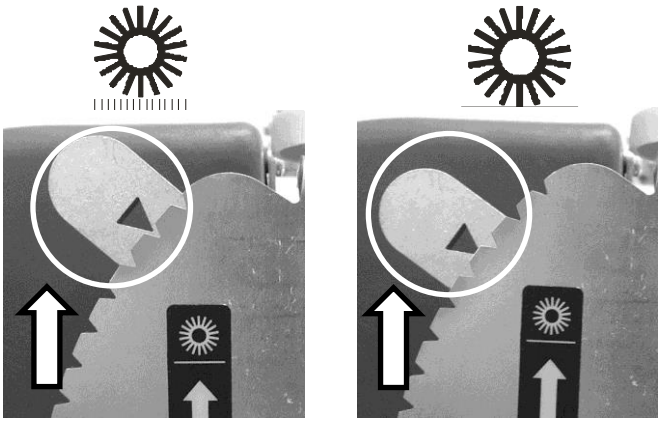

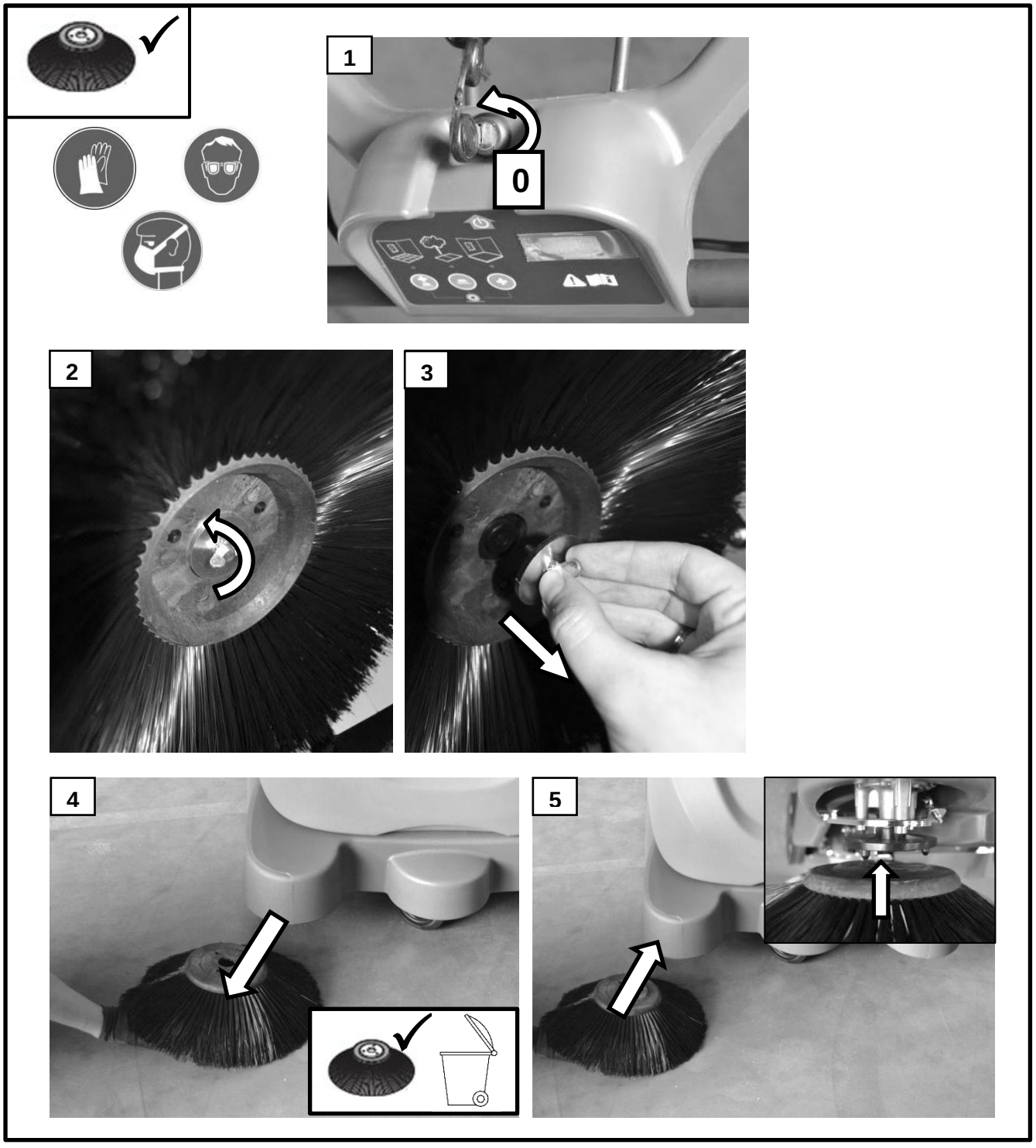
1
0
2
3
4
5

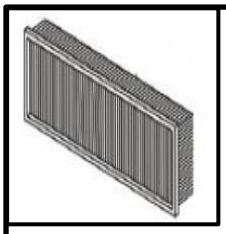

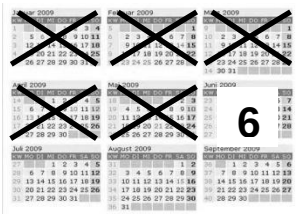

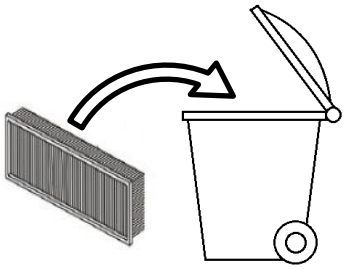

1

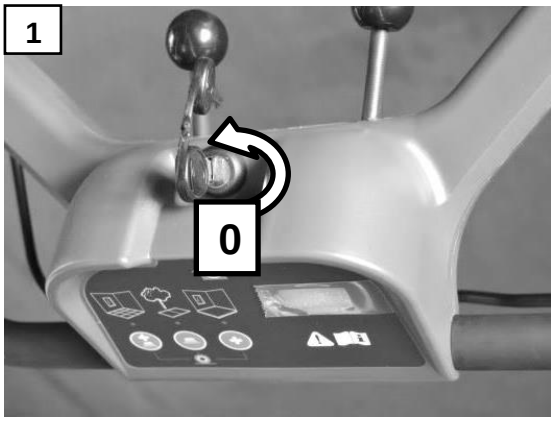

2

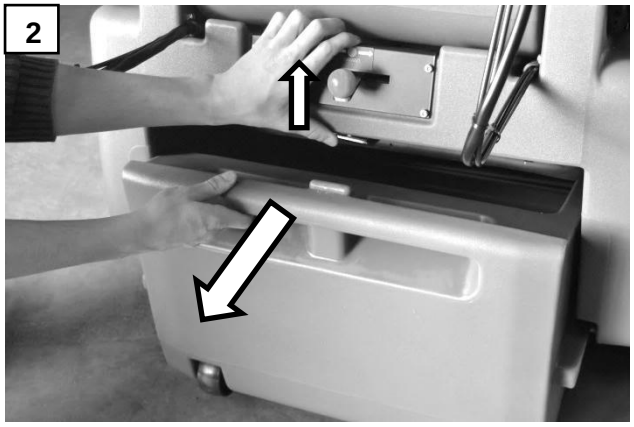

3

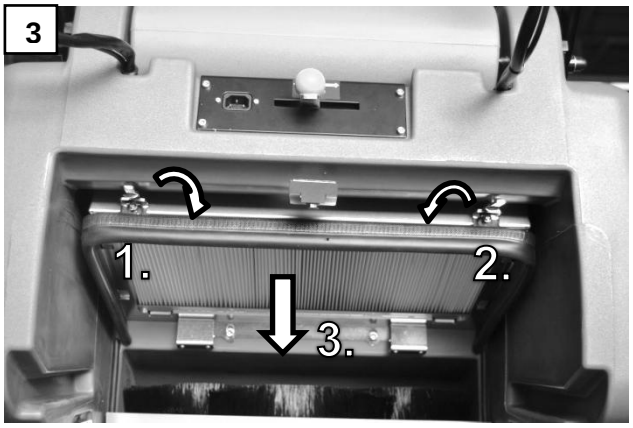

4

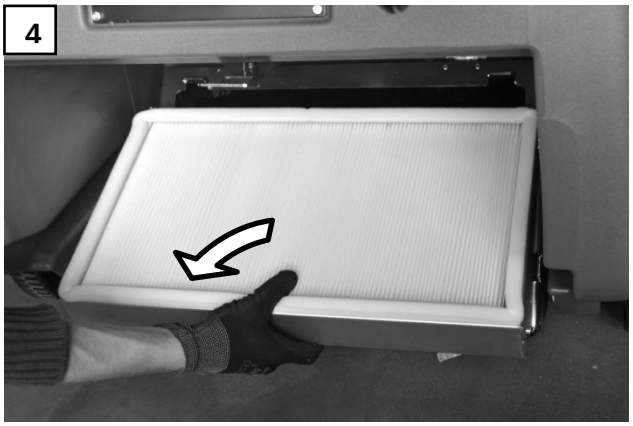

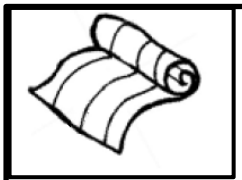

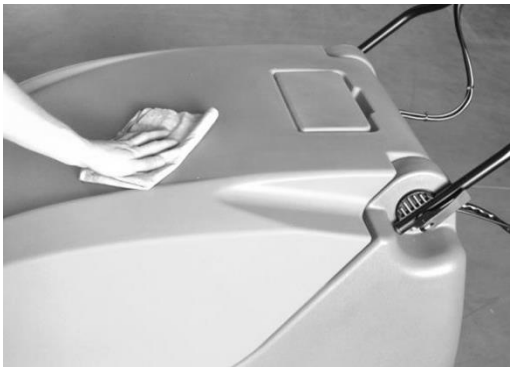

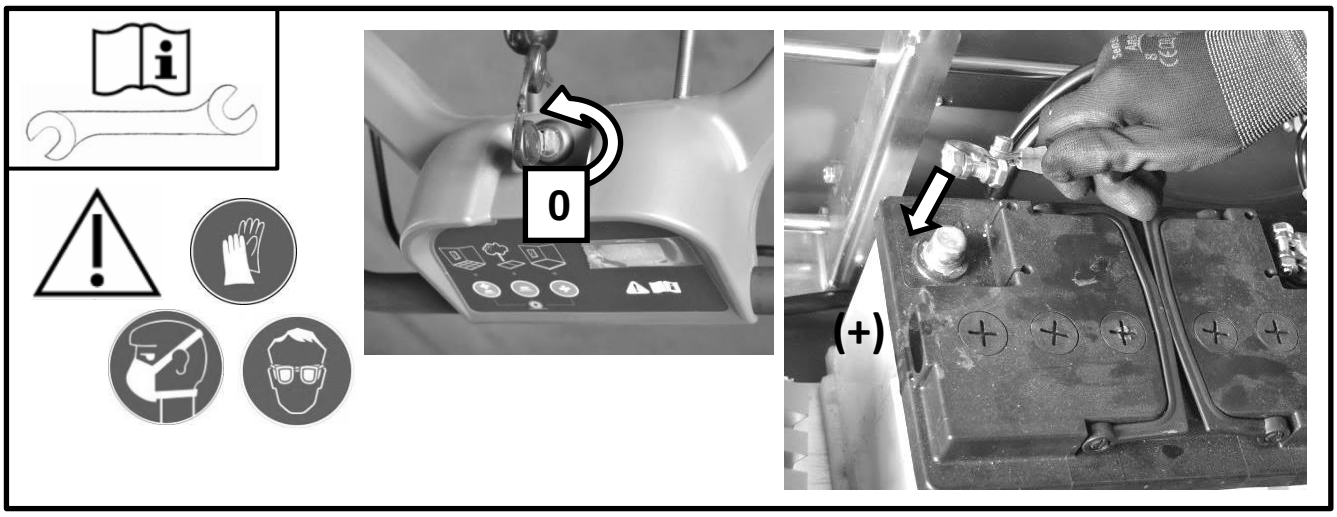
0
(+)

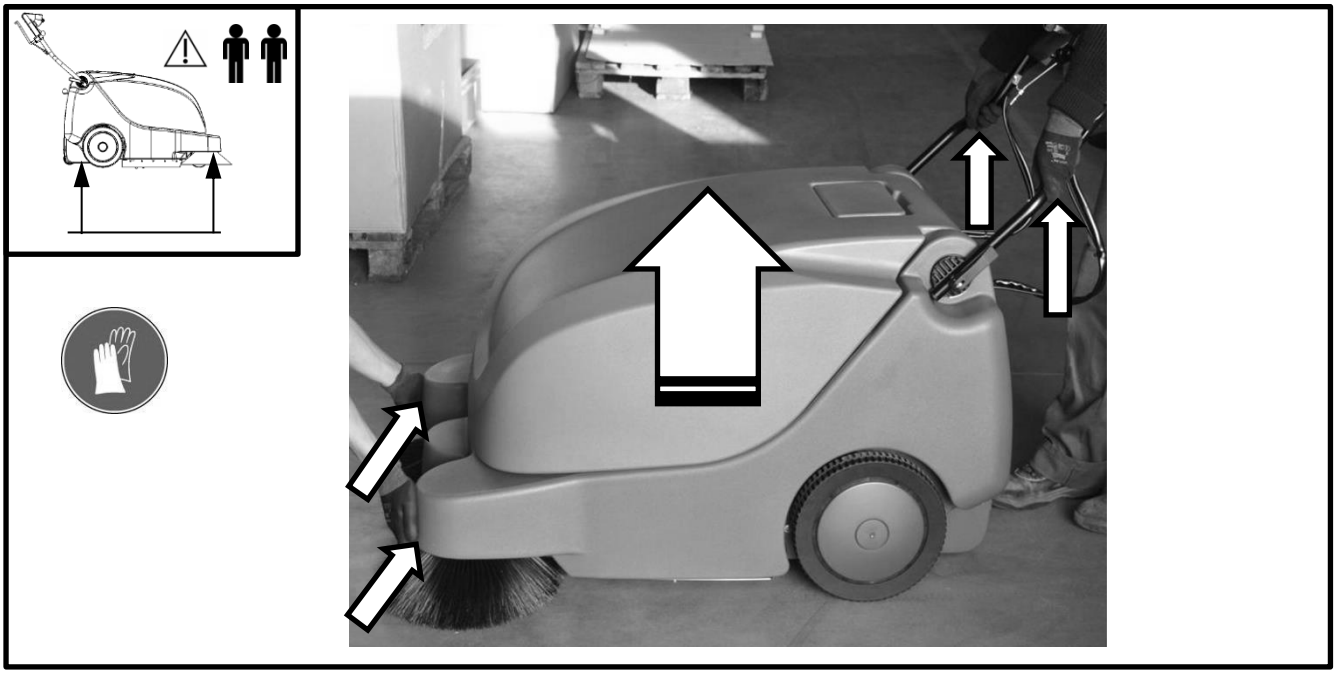

POWER EQUIPMENT
Walk Behind Sweeper
MODEL: XX
MATERIAL NO.: XXXXXXX
SERIAL NUMBER: XX XXX XXX
DC: XXXX
PROTECTION: IPX3
POWER: 590 W
VOLTAGE: 12 V
CURRENT: 34.3 A
WEIGHT-NET : 97 kg
WEIGHT-
WITH BATTERY: 137 kg
SOUND PRESSURE: 62 dB
2%
TENNANT COMPANY
701 North Lilac Drive
P.O. Box 1452
Minneapolis, MN 55440 USA
1-800-553-8033
www.tennantco.com
Made in Germany

Electrical Diagram

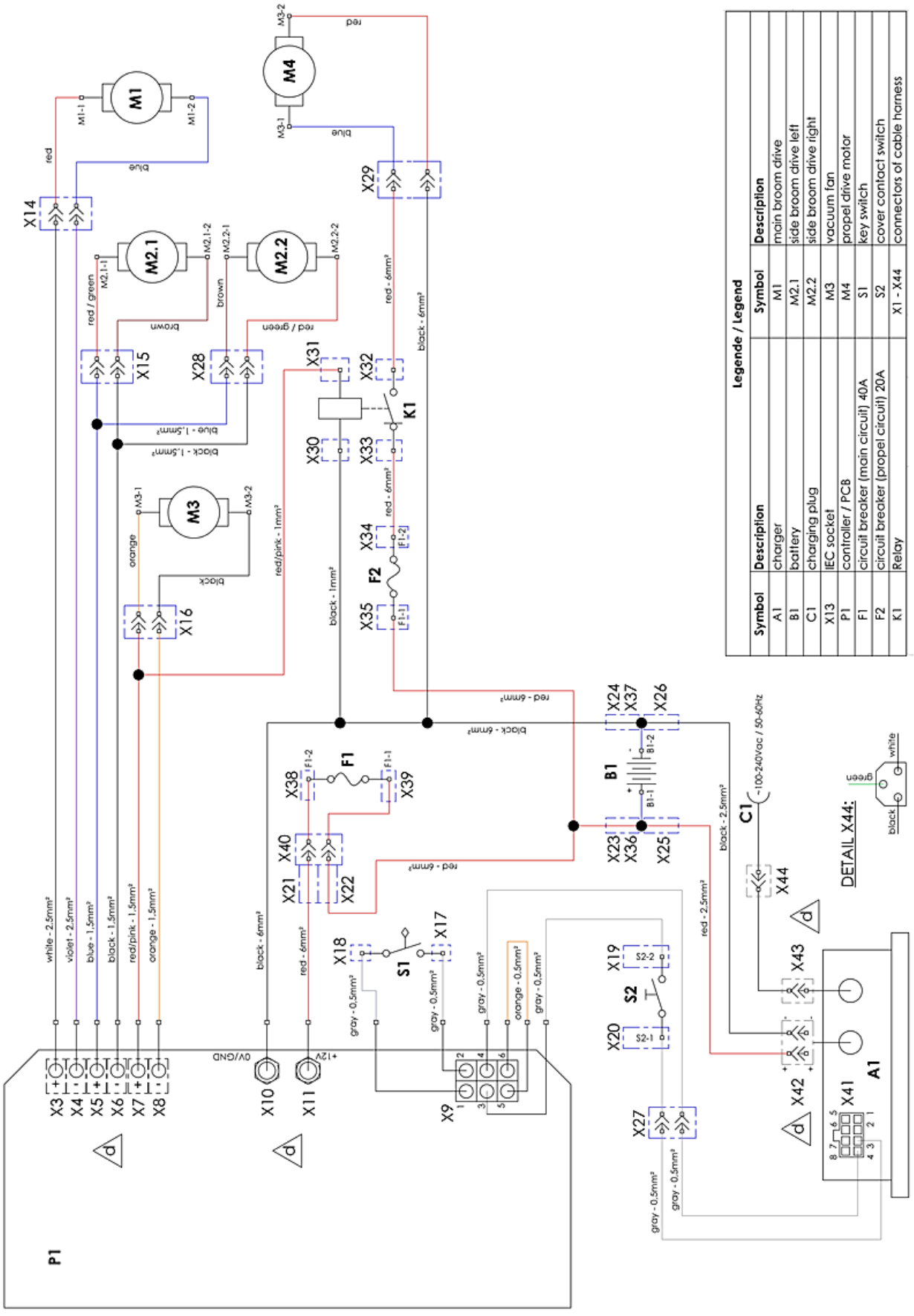

Legende / Legend

Symbol	Description
A1	charger
B1	battery
C1	charging plug
X13	IEC socket
P1	controller / PCB
F1	circuit breaker (main circuit) 40A
F2	circuit breaker (propel circuit) 20A
K1	Relay

Symbol	Description
M1	main broom drive
M2.1	side broom drive left
M2.2	side broom drive right
M3	vacuum fan
M4	propel drive motor
S1	key switch
S2	cover contact switch
X1 - X44	connectors of cable harness

Fig. 1 – Wheel and Caster Assy

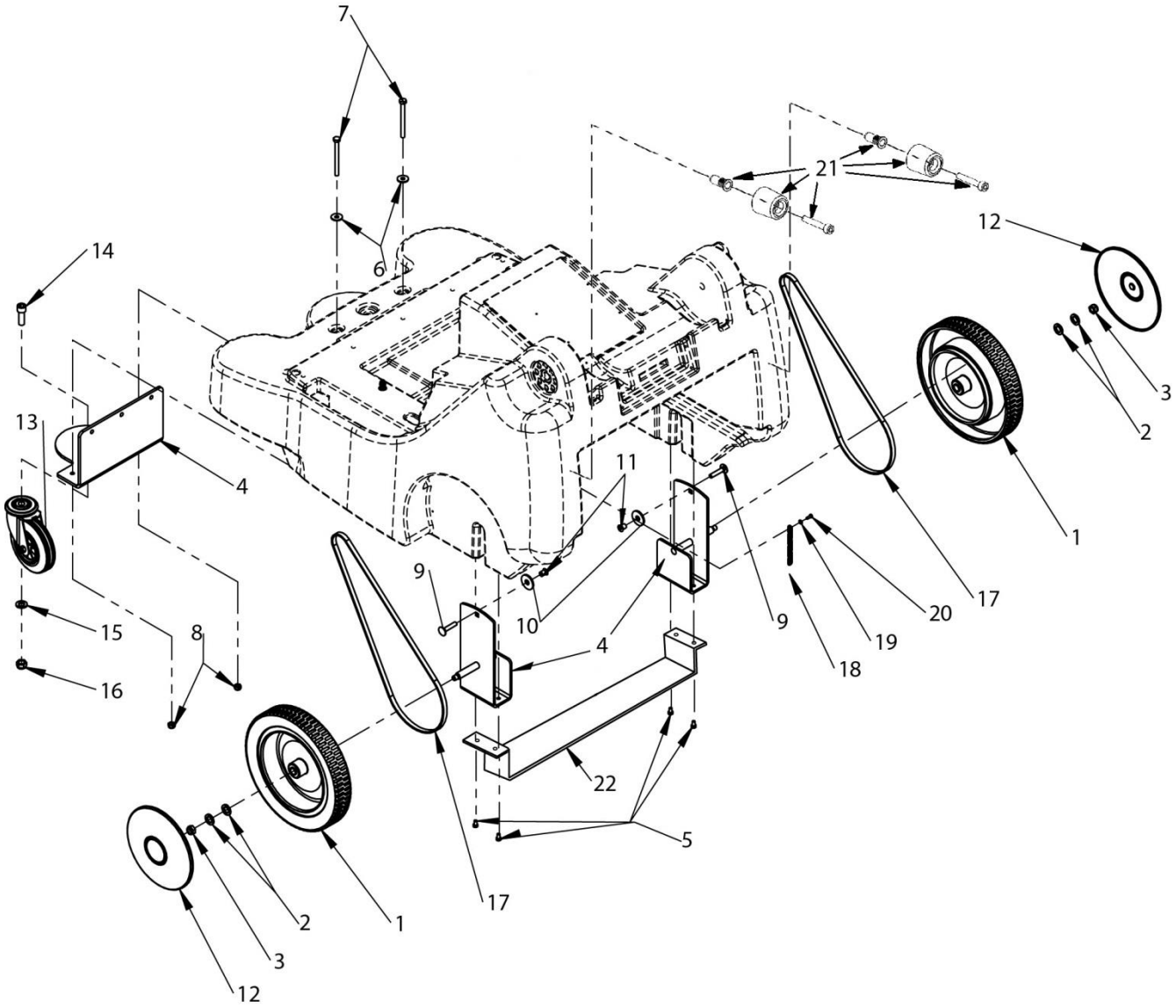

Fig. 1 – Wheel and Caster Assy

	Ref.	Part No.		Description	Qty.
▽	1	9010055	●	Wheel Kit (Includes Wheel Qty 1, Bearings Qty 2 & Mounting Hardware	2
▲	2	N/A		Washer, Flat, M14	4
▲	3	N/A		Nut, Hex, Lock, M10	2
▽	4	9010080		Wheel MTG Kit (Includes Wheel bracket Qty 2, Caster Bracket Qty1, Stiffening bracket Qty1 & Mounting Hardware)	1
▲	5	N/A		Screw, Soc, M6x1x16	4
▲	6	N/A		Washer, Flat, M8x20	2
▲	7	N/A		Screw, Hex, M8x1.25x90	2
▲	8	N/A		Nut, Hex, Lock, M8	2
▲	9	N/A		Bolt Carriage M8x1.25x40	2
▲	10	N/A		Washer, Flat 8.4x34x2.5	2
▲	11	N/A		Sleeve Nut M8	2
	12	9010185	●	Hub Cap Kit Nobles Green (Includes Hub Cap Nobles Green Qty 2)	1
▽	13	9010059	●	Caster Kit (Includes Caster Qty 1 & Mounting Hardware)	1
▲	14	N/A		Screw, Soc, M12x1.75x35	1
▲	15	N/A		Washer, Flat, M12	1
▲	16	N/A		Nut, Hex, Lock, M12	1
	17	9013454	●	Toothed Belt Kit Propel (Includes Toothed Belt 1100 Qty2)	1
▽	18	9009647	●	Strap Kit, Static (Includes Static Strap & Mounting Hardware)	1
▲	19	N/A		Washer, flat M4	1
▲	20	N/A		Screw, Pan, 3.9x13 TCUT	1
	21	9013434		Bumper Kit (Includes Bumper Qty2, Rivets Qty2 & Screw ,Soc, M5x30 DIN912 Qty2)	1
	22	9013433		Bent Bracket Support	1

▽ ASSEMBLY
▲ INCLUDED IN ASSEMBLY
● RECOMMENDED STOCK ITEM
N/A Not Available Separately. Local Purchase.

Fig. 2 – Wheel and Main Brush Drive

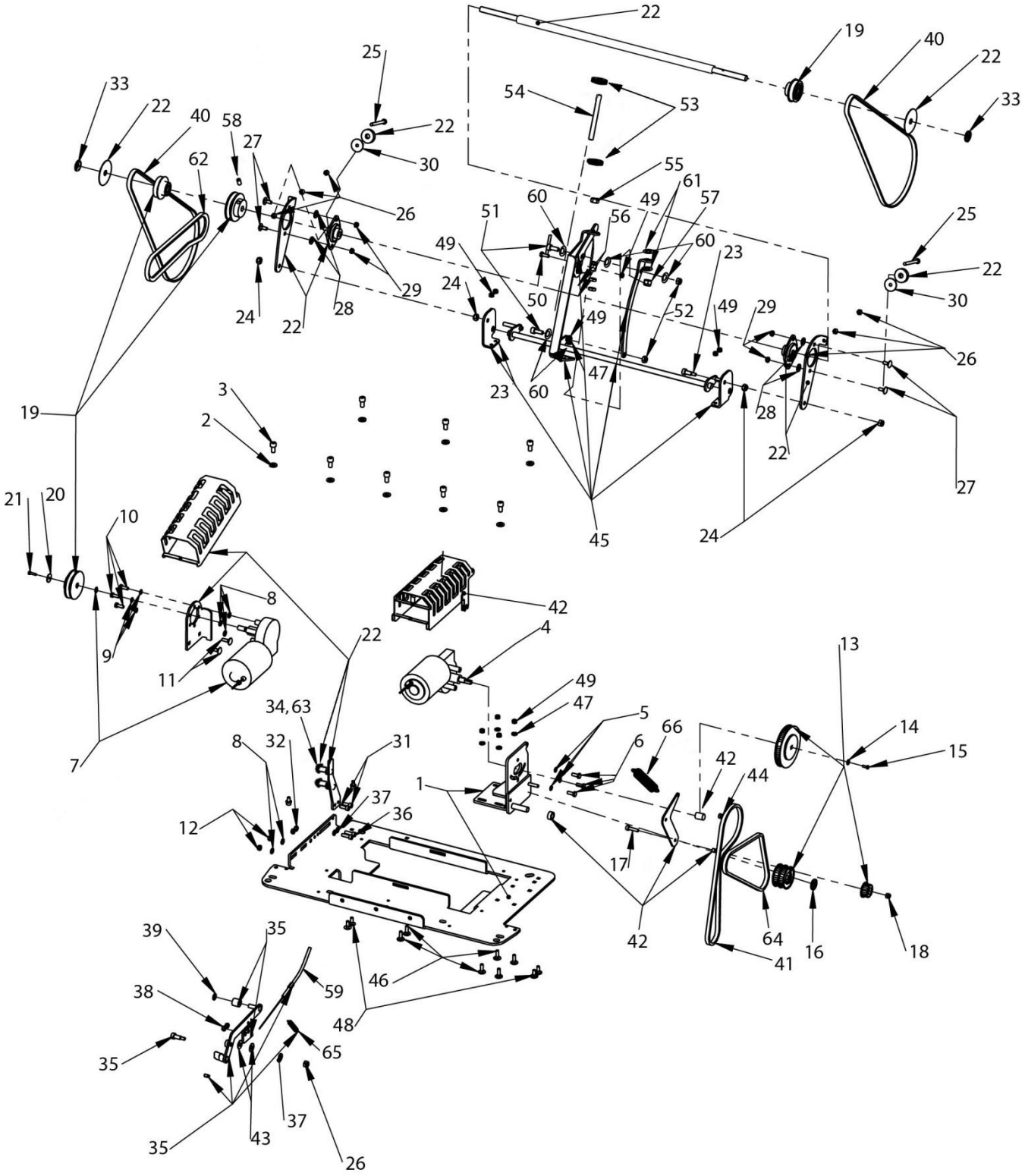

Fig. 2 – Wheel and Main Brush Drive

	Ref.	Part No.		Description	Qty.
▽	1	9010168		Bracket Kit Battery and Fan (Includes Battery Bracket Qty 1, Motor Bracket Qty 1, Fan Bracket Qty 1, Shaker Bracket Qty 1 & Mounting Hardware)	1
▲	2	N/A		Washer, flat, M8x17	8
▲	3	N/A		Screw, Soc, M8x1.25x16	8
▽	4	9010066	●	Motor Kit Main Brush (Includes Main Brush Motor Qty1, Motor Guard Qty1 & Mounting Hardware)	1
▲	5	N/A		Washer, Lock, M6	3
▲	6	N/A		Screw, Lock, M6x1x16	3
▽	7	9010017	●	Propel Motor Kit (Includes Propel Motor Qty 1, & Mounting Hardware)	1
▲	8	N/A		Washer, Flat, M6	5
▲	9	N/A		Washer, Lock, M6	3
▲	10	N/A		Screw, Hex, M6x1x16	3
▲	11	N/A		Bolt Cariage M6x1x20	2
▲	12	N/A		Nut, Hex, Lock M6	2
▽	13	9010165		Pulley Kit, Main Brush(Includes Pulley Z60 Qty 1, Pulley Z20 Qty1, Double Pulley Z32 Qty1, Pulley Z32 Qty2, Bushing Qty1 & Mounting Hardware)	1
▲	14	N/A		Washer, Flat, M4	1
▲	15	N/A		Screw, Hex, M4x0.7x12	1
▲	16	N/A*		Retainment Ring D=12	1
▲	17	N/A		Screw, Soc, M6x1x24	1
▲	18	N/A		Nut, Hex, Lock M6	1
▽	19	9010178		Pulley Kit Propel (Includes Motor Pulley Qty1, Pulley Qty1, Pulley Z32 lh Qty1, Pulley Z32 rh Qty1, Washer d60 Qty2 & Mounting Hardware)	1
▲	20	N/A		Washer, Flat, M4x20	1
▲	21	N/A		Screw, Hex, M4x0.7x20	1
▽	22	9010179		Propel Tensioning Kit (Includes Drive Shaft Qty1, Bracket lh Qty1, Bracket rh Qty1, Bearings Qty2, Bushing Guide Bracket Qty1 - includes bushings Qty2 and retainer ring D=8 Qty2, Motor Bracket Qty1, Motor Guard Qty1, Bushing Qty2, Washer D=60 Qty2 & Mounting Hardware) Stiffening tube Qty1	1
▲	23	N/A		Screw, Hex, M8x1.25x30	3
▲	24	N/A		Nut, Hex, Lock M8	5
▲	25	N/A		Screw, Hex, M6x1x65	2
▲	26	N/A		Nut, Hex, Std M6	6
▲	27	N/A		Bolt Cariage M6x1x16	4
▲	28	N/A		Washer, Flat, M8	4
▲	29	N/A		Nut, Hex, Lock M6	4
▲	30	N/A		Washer, Flat, M6x30	2
▲	31	N/A		Screw, Soc, M6x1x16	2
▲	32	N/A		Nut, Hex, Lock M6	2
▲	33	N/A*		Retainment Ring D=12	2
▲	34	N/A*		Retainment Ring D=8	2
▽	35	9010175	●	Propel Bail and Cable (Includes Bail Qty1, Clutch Lever Qty1, Bushing Qty1, Clutch Cable Qty1, Cable Bracket Qty2 & Mounting Hardware)	1
▲	36	N/A		Screw, Soc, M6x1x20	2
▲	37	N/A		Washer, Flat, M6	2
▲	38	N/A		Nut, Hex, Lock M6	2
▲	39	N/A*		Retainment Ring D=8	1

▽ ASSEMBLY
▲ INCLUDED IN ASSEMBLY
● RECOMMENDED STOCK ITEM
N/A Not Available Separately. Local Purchase.
N/A* Part included in hardware kit 9013076 (see page 40)

Fig. 2 – Wheel and Main Brush Drive

	Ref.	Part No.		Description	Qty.
	40	9013454	●	Toothed Belt Kit Propel (Includes Toothed Belt 1100 Qty2)	1
	41	9013456	●	Double Timing Belt 80cm	1
▽	42	9010166		Tensioning Arm Kit, Main Brush (Includes Lever Qty 1, Motor Guard Qty1, Spring Qty 1 & Mounting Hardware)	1
▲	43	N/A		Washer, Flat, M6x20	3
▲	44	N/A		Nut, Hex, Lock M6	1
▽	45	9010167		Adjuster Kit Rear Brush (Includes Axle Qty1, Adjuster Bracket Qty1, Lever Qty1, Pointer Qty1, Fixing Bracket lh Qty1, Fixing Bracket rh Qty1, Flange Bracket Qty2, Lever Qty2 & Mounting Hardware)	1
▲	46	N/A		Bolt Cariage M6x1x20	6
▲	47	N/A		Washer, Flat, M6	6
▲	48	N/A		Bolt Cariage M6x1x16	4
▲	49	N/A		Nut, Hex, Lock, M6	9
▲	50	N/A		Screw, Hex, M6x1x16	1
▲	51	N/A		Screw, Soc, M8x1.25x20	2
▲	52	N/A		Nut, Hex, Lock, M8	2
▽	53	9010011	●	Knob Kit (Includes Black Balls M8 Qty 2, Yellow Balls M8 Qty 1, Knurled Knob M10 Qty 2, Knurled Knob M6 Qty 1 & Mounting Material)	1
▲	54	N/A		Screw, Hex, M10x1.5x100	1
▲	55	N/A		Nut, Hex, Std, M10	1
▲	56	N/A		Nut, Hex Jam, M10	2
▲	57	N/A		Nut, Hex , Lock, M10	1
▲	58	N/A		Screw, Set, M6x1x20	1
▽	59	9013453		Side Brush Lift & Propel Cable Kit (Includes Side Brush Lift Cable Qty2, Propel Cable Qty1 & mounting Hardware)	1
▲	60	N/A		Washer, plastic, 8.2x16x1	5
▲	61	N/A		Washer, plastic, 10.5x21x1	2
▽	62	9013455	●	Belt Kit, V-Belt Propel (Includes V-Belt Qty1, Bushing Qty2, Retainment Ring Qty2)	1
▲	63	N/A*		Retainment Ring D=8 (Belt kit includes retainment rings and bushings)	2
	64	9013458	●	Timing Belt 63.5cm	1
	65	N/A*		Spring, Propel	1
	66	N/A*		Spring, Tensioner, Brush Belt	1

▽ ASSEMBLY

▲ INCLUDED IN ASSEMBLY

● RECOMMENDED STOCK ITEM

N/A Not Available Separately. Local Purchase.

N/A* Part included in hardware kit 9013076 (see page 40)

Fig. 3 – Main Brush Assy

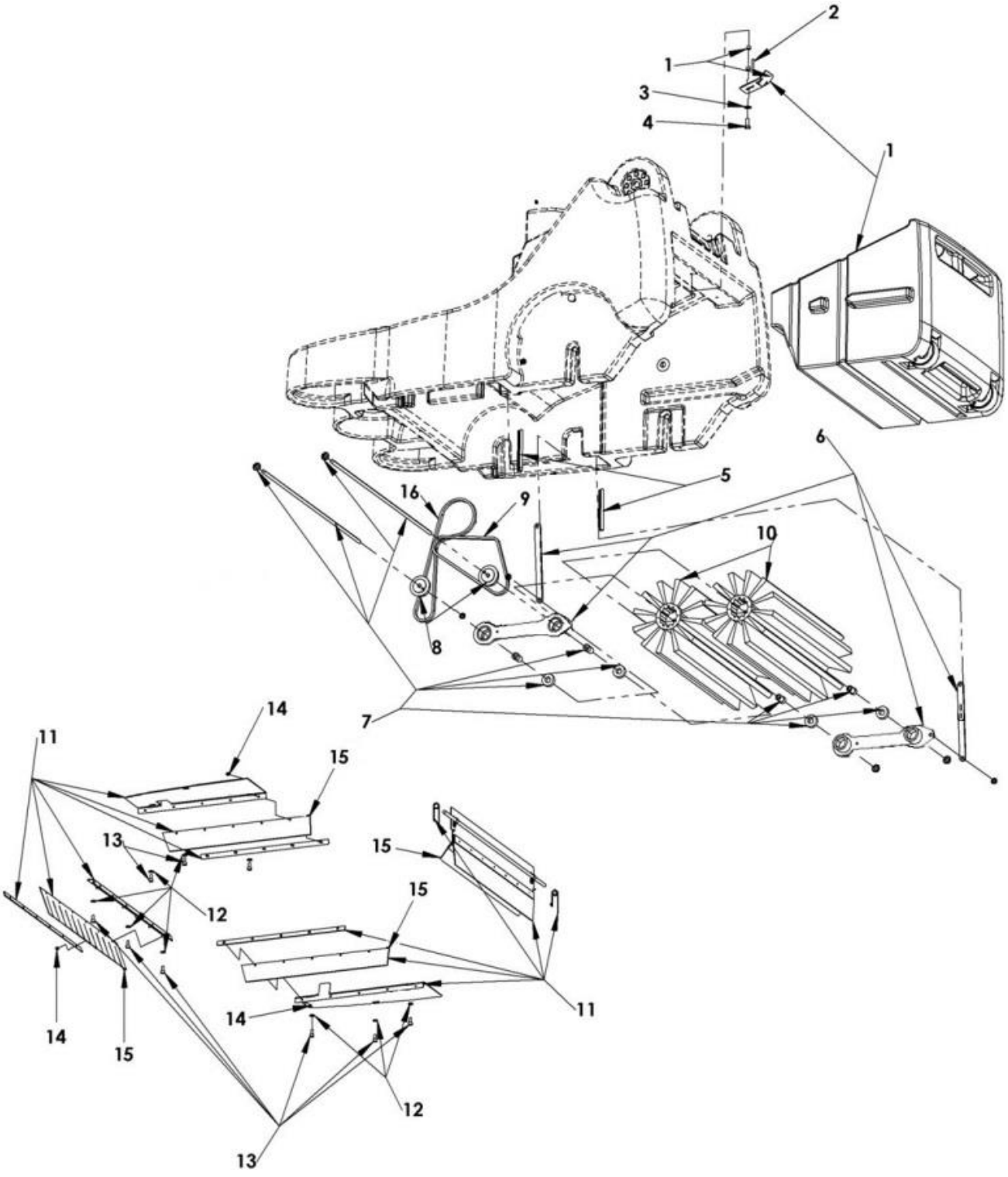

Fig. 3 – Main Brush Assy

	Ref.	Part No.		Description	Qty.
▽	1	9010031		Hopper Kit (Includes Hopper Qty1, Wheels Qty2, Closing Bracket Qty1, Bushings Qty2 & Mounting Hardware)	1
▲	2	N/A		Spiral Pin 8x30	1
▲	3	N/A		Washer, Flat, M8	1
▲	4	N/A		Screw, Hex, M8x1.25x20	1
▲	5	9010043	●	Hopper Seal Kit (Includes Hopper Seal Qty2)	1
	6	9010167		Adjuster Kit Rear Brush (Includes Axle Qty1, Adjuster Bracket Qty1, Lever Qty1, Pointer Qty1, Fixing Bracket lh Qty1, Fixing Bracket rh Qty1, Flange Bracket Qty2, Lever Qty2 & Mounting Hardware)	1
	7	9010176		Main Broom Axle Kit (Includes Axle Qty2, Bearing Qty4, Bearing Support Qty4 & Retainment Rings Qty4)	1
	8	9010165		Pulley Kit, Main Brush(Includes Pulley Z60 Qty 1, Pulley Z20 Qty1, Double Pulley Z32 Qty1, Pulley Z32 Qty2, Bushing Qty1 & Mounting Hardware)	1
	9	9013458	●	Timing Belt 63.5cm	1
	10	9010036	●	Brush Kit (Includes Main Brush Halves Qty 2 & Mounting Hardware)	2
▽	11	9010038	●	Brush Flap Kit (Includes Flaps Side Qty2, Front and Rear Qty2, Brackets Qty9, Axle Qty1, Spring Qty2, Clamp Qty2 & Mounting Hardware) Note: Rubber Blades also included with Kit 9013451 (Pos. 15)	1
▲	12	N/A		Washer, Flat, M6	9
▲	13	N/A		Screw, Soc, M6x1x12	9
▲	14	N/A		Nut, Hex, Lock, M4	16
	15	9013451		Brush Flap Rubber Blade Kit (Includes Flaps Side Qty2, Front Qty1 and Rear Qty2)	1
	16	9013456	●	Double Timing Belt 80cm	1

▽ ASSEMBLY
▲ INCLUDED IN ASSEMBLY
● RECOMMENDED STOCK ITEM
N/A Not Available Separately. Local Purchase.

Fig. 4 – Side Brush Assy

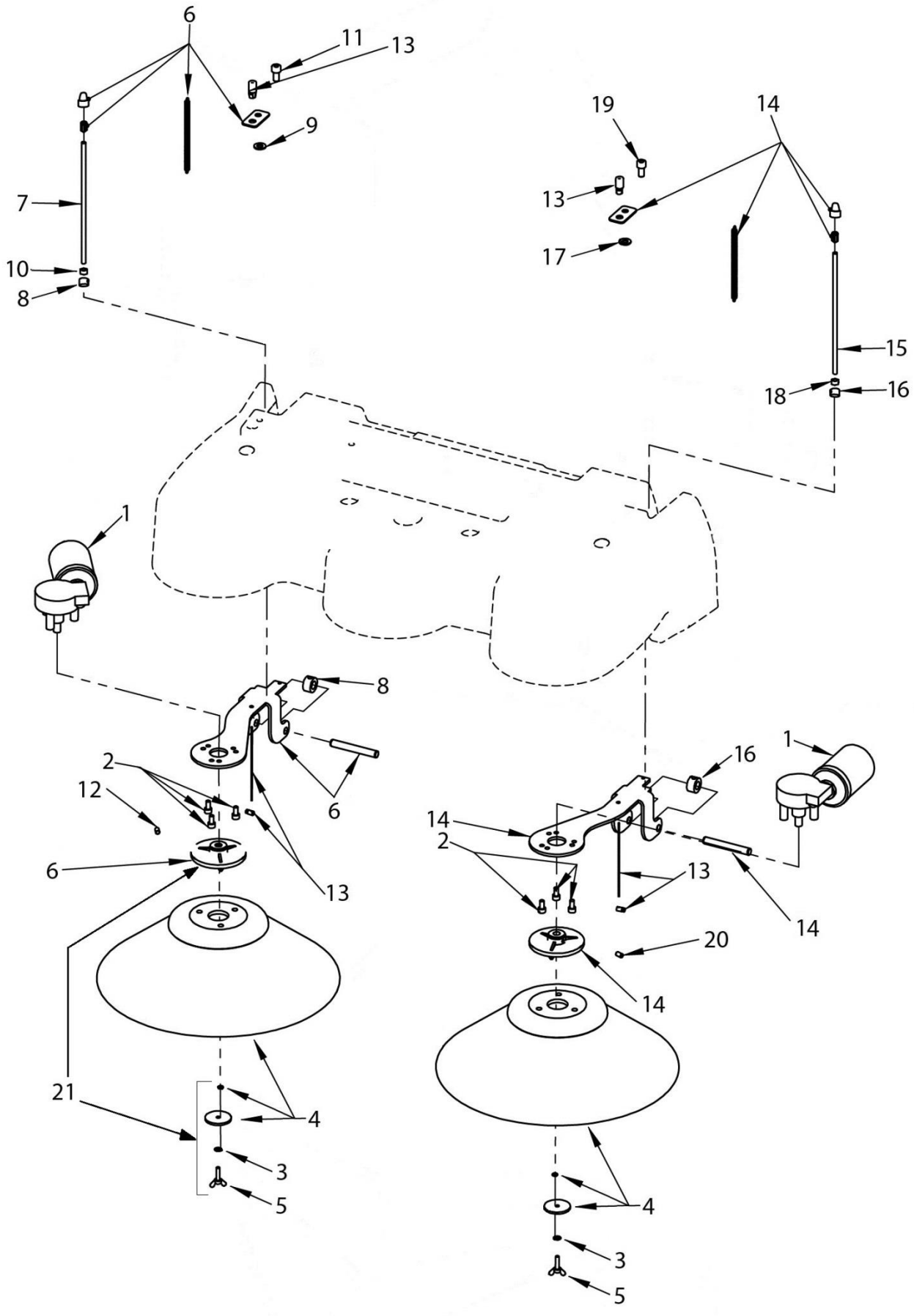

Fig. 4 – Side Brush Assy

	Ref.	Part No.		Description	Qty.
▽	1	9010067	●	Motor Kit Side Brush (Includes Gear Motor Qty 1, & Mounting Hardware)	2
▲	2	N/A		Screw, Soc, M6x1x12	6
▲	3	N/A		Washer, Lock, M4	2
▽	4	9010040	●	Side Brush Kit (Incudes Side Brush Qty1 & Mounting Hardware)	2
▲	5	N/A		Wing Screw, M5x0.8x20	2
▽	6	9013461		RH Bracket Kit, Side Brush (Includes Side Brush Bracket RHS Qty1, Side Brush Hub Qty1, Cable Bracket Qty1, Spring Qty1, Hex Cap Qty1, Cylindrical Pin Qty1, Connecting Socket Qty1 & Mounting Hardware)	1
▲	7	N/A		Screw, Stud, M6x1x220	1
▲	8	N/A		Adjusting Ring D=12	1
▲	9	N/A		Washer, Flat, M8x20	1
▲	10	N/A		Nut, Hex, Std, M6	1
▲	11	N/A		Screw, Soc, M8x1,.25x16	1
▲	12	N/A		Screw, Headless, M6x1x10	1
	13	9013453	●	Side Brush Lift & Propel Cable Kit (Includes Side Brush Lift Cable Qty2, Propel Cable Qty1 & mounting Hardware)	1
▽	14	9013460		LH Bracket Kit, Side Brush (Includes Side Brush Bracket LHS Qty1, Side Brush Hub Qty1, Cable Bracket Qty1, Spring Qty1, Hex Cap Qty1, Cylindrical Pin Qty1, Connecting Socket Qty1 & Mounting Hardware)	1
▲	15	N/A		Screw, Stud, M6x1x220	1
▲	16	N/A		Adjusting Ring D=12	1
▲	17	N/A		Washer, Flat, M8x20	1
▲	18	N/A		Nut, Hex, Std, M6	1
▲	19	N/A		Screw, Soc, M8x1,.25x16	1
▲	20	N/A		Screw, Headless, M6x1x10	1
	21	9013031		Side Brush Hub Kit (Includes Side Brush Hub & Mounting Harware)	2

▽ ASSEMBLY
▲ INCLUDED IN ASSEMBLY
● RECOMMENDED STOCK ITEM
N/A Not Available Separately. Local Purchase.

Fig. 5 – Filter and Shaker Assy

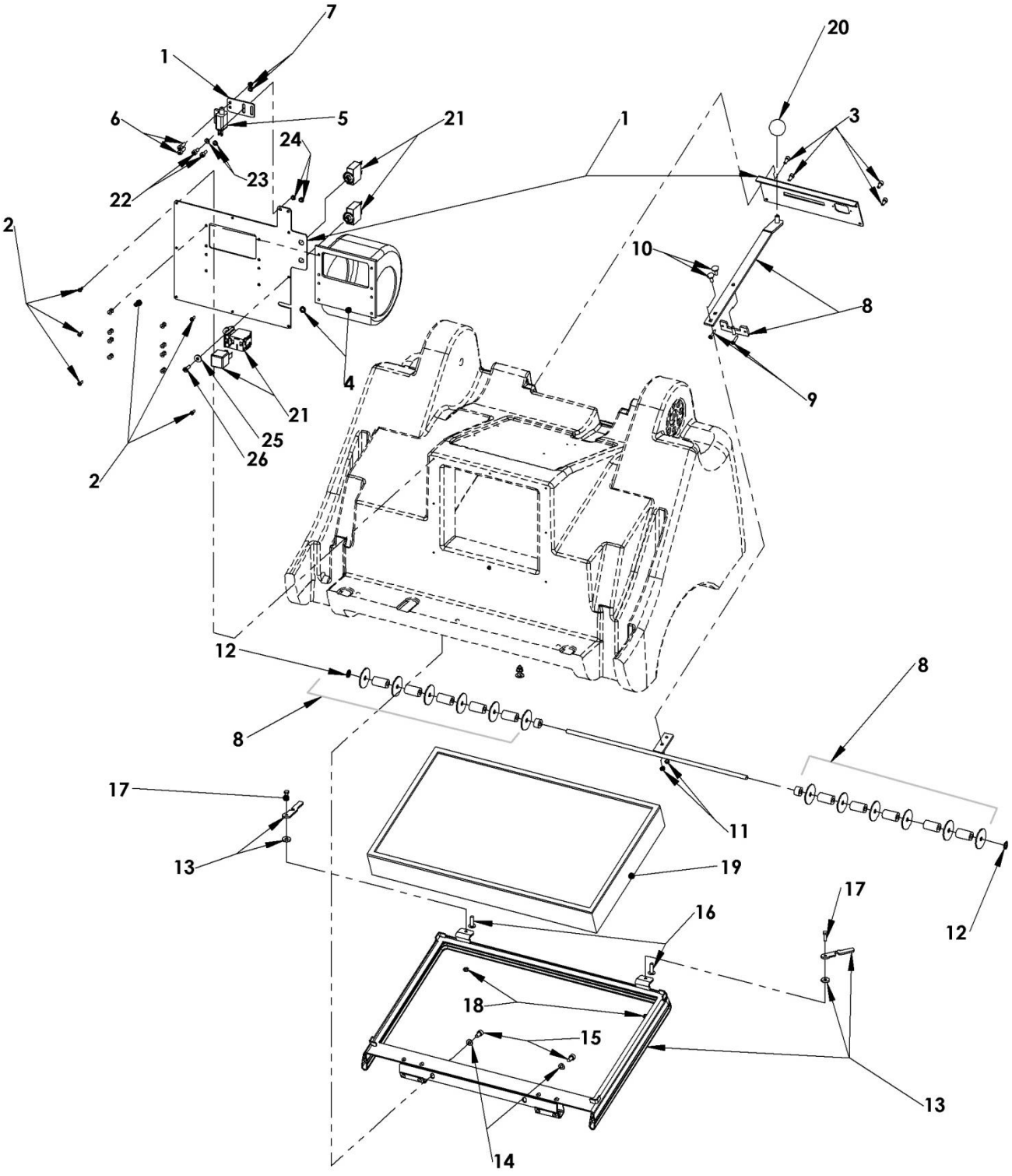

Fig. 5 – Filter and Shaker Assy

	Ref.	Part No.		Description	Qty.
▽	1	9010168		Bracket Kit, Fan, Batt (Includes Fan Bracket Qty1, Shaker Bracket Qty1, Switch Holder Qty1, & Mounting Hardware)	1
▲	2	N/A		Screw, Pan, 3.5x16 TCUT	7
▲	3	N/A		Screw, Soc, M5x0,8x10	4
	4	9010065	●	Fan Blower Kit (Includes Fan Qty1 & Mounting Hardware)	1
▽	5	9010046	●	Switch Kit (Includes Switch & Mounting Hardware)	1
▲	6	N/A		Screw, Soc, M5x0.8x16	2
▲	7	N/A		Nut, Hex, Lock, M5	2
▽	8	9010062		Shaker Kit (Includes Bracket Qty1, Lever Qty1, Axle Qty1, Bushing Qt2, Bushing Qty10, Rubber Disc Qty12 & Mounting Hardware)	1
▲	9	N/A		Screw, Pan, 4x20 TCUT	2
▲	10	N/A		Bolt Carriage, M5x0.8x16	2
▲	11	N/A		Nut, Hex, Lock, M5	2
▲	12	N/A*		Retainment Ring D=8	2
▽	13	9010193		Filter Holder Kit (Includes Filter Bracket Qty1, Hinge Bracket Qty1, Hinge Bracket Qty2, Hinge Qty4, Sealing Qty1, Locking Handle Qty2 & Mounting Hardware)	1
▲	14	N/A		Washer, Flat M6	2
▲	15	N/A		Screw, Soc, M6x1x12	2
▲	16	N/A		Screw, Rnd M6x1x20	2
▲	17	N/A		Screw, Hex, M5x0,8x16	2
▲	18	N/A		Nut, Hex, Lock, M5	2
	19	9010042	●	Filter Kit (Includes FilterQty1)	1
	20	9010011	●	Knob Kit (Includes Black Balls M8 Qty 2, Yellow Balls M8 Qty 1, Knurled Knob M10 Qty 2, Knurled Knob M6 Qty & Mounting Hardware)	1
▽	21	9010418	●	Circuit Breaker and Relay Kit (Includes Circuit Breaker 20A Qty1, Circuit Breaker 40A Qty1, Relay Holder Qty1, Relay Qty1, Adapter Wire & Mounting Hardware)	1
▲	22	N/A		Screw, Hex, M5x0,8x12	2
▲	23	N/A		Washer, Flat M5	2
▲	24	N/A		Nut, Hex, Lock, M5	2
▲	25	N/A		Washer, flat M5 D=15	1
▲	26	N/A		Screw, Pan, 4.8x16 TCUT	1

▽ ASSEMBLY
▲ INCLUDED IN ASSEMBLY
● RECOMMENDED STOCK ITEM
N/A Not Available Separately. Local Purchase.
N/A* Part included in hardware kit 9013076 (see page 40)

Fig. 6 – Cover and Electrical Assy

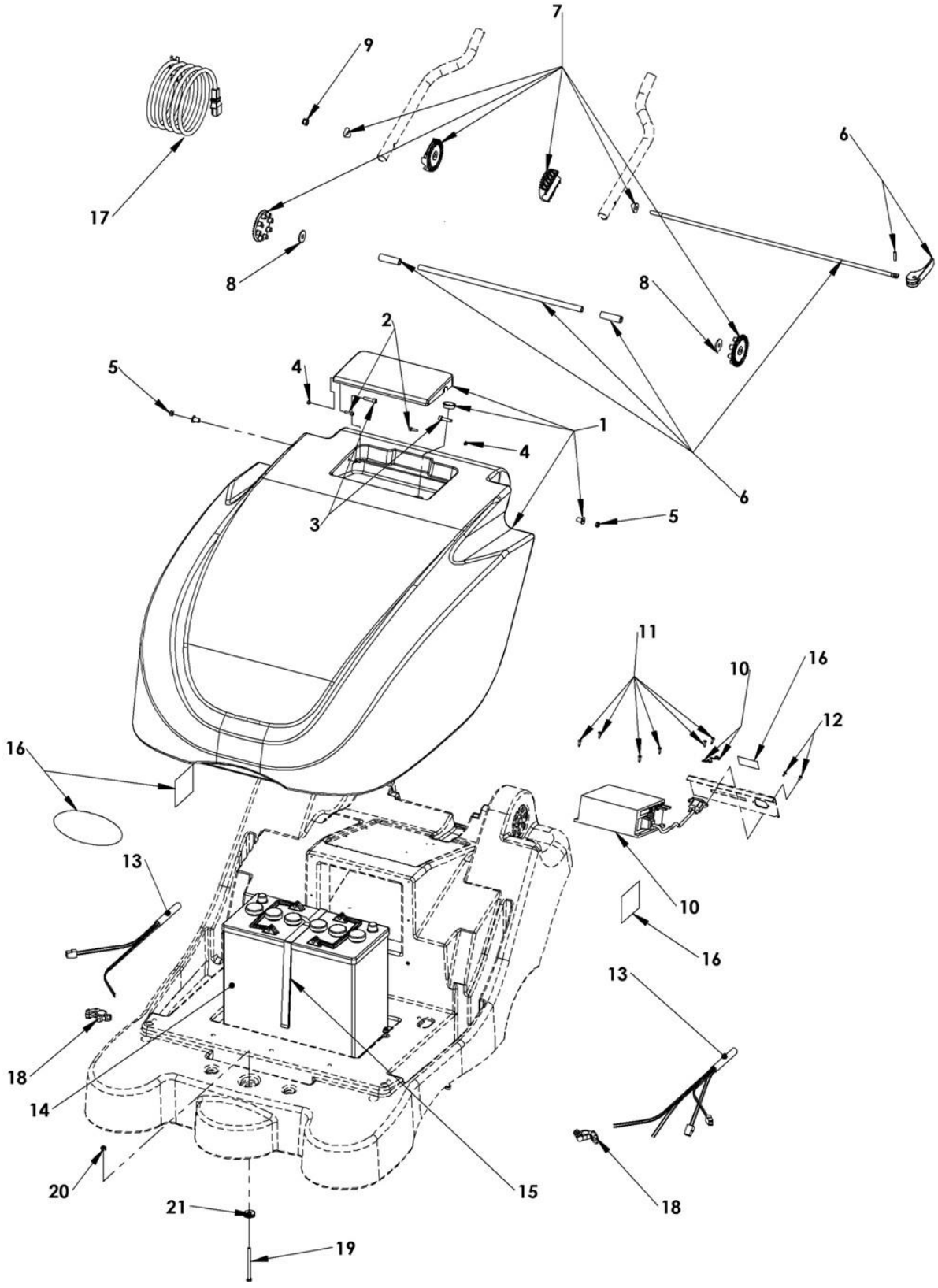

Fig. 6 – Cover and Electrical Assy

	Ref.	Part No.		Description	Qty.
▽	1	9010138		Front Cover Kit NG(Includes Frontcover NG Qty1, Flap Qty1, Plug Qty 1, Sleeve Qty 2, Knurled Knob Qty 1 & Mounting Hardware)	1
▲	2	N/A		Screw, Soc, M4x0.7x16	2
▲	3	N/A		Screw, Soc, M6x0.8x25	2
▲	4	N/A		Nut, Hex, Lock, M4	2
▲	5	N/A		Nut, Hex, Lock, M6	2
	6	9010180		Handle Rod & Lever Kit (Includes Lever Qty1, Pipe Long Qty1, Pipe Short Qty2, Rod Qty1 & Spring 6x22)	1
▽	7	9010034	●	Handle Pivot Disc Kit (Includes Hinge Outside Qty2, Hinge Inside Qty2, Plastic Disc Qty2, & Mounting Hardware)	1
▲	8	N/A		Washer, Flat, M8x28	2
▲	9	N/A		Nut, Hex, Lock, M8	1
▽	10	9010048	●	Charger Kit (Includes Charger Qty1, Clamp Qty2 & Mounting Hardware)	
▲	11	N/A		Screw, Pan, 3.5x13 TCUT	6
▲	12	N/A		Screw, Hex, M3x0.5x8	2
	13	9010052		Wire Harness Kit	1
	14	1071125	●	Battery NA	1
	15	9010168		Bracket Kit Battery and Fan (Includes Strap Qty1)	1
	16	9010104	●	Label Kit (Includes Nobles Logo Qty1, Label Scout 9 Qty2, Label Warning NA Qty1, Label Main Brush Qty1, Label Shaker Qty1)	1
	17	1044067	●	Cord, Power, 16/3 BLK [2,5meter, US]	1
	18	9010474	●	Terminal Clamp Kit, Battery (Includes "+" Terminal Qty1, "-" Terminal Qty1)	1
	19	N/A		Screw, Hex, M6x1x90 (Included with item 1)	1
	20	N/A		Nut, Hex, Lock, M6 (Included with item 1)	1
	21	N/A		Knob, Knurled, M6 (Included with Item 1) Note: Knob also included with Knob Kit 9010011	1

▽ ASSEMBLY
▲ INCLUDED IN ASSEMBLY
● RECOMMENDED STOCK ITEM
N/A Not Available Separately. Local Purchase.

Fig. 7 – Handle Assy

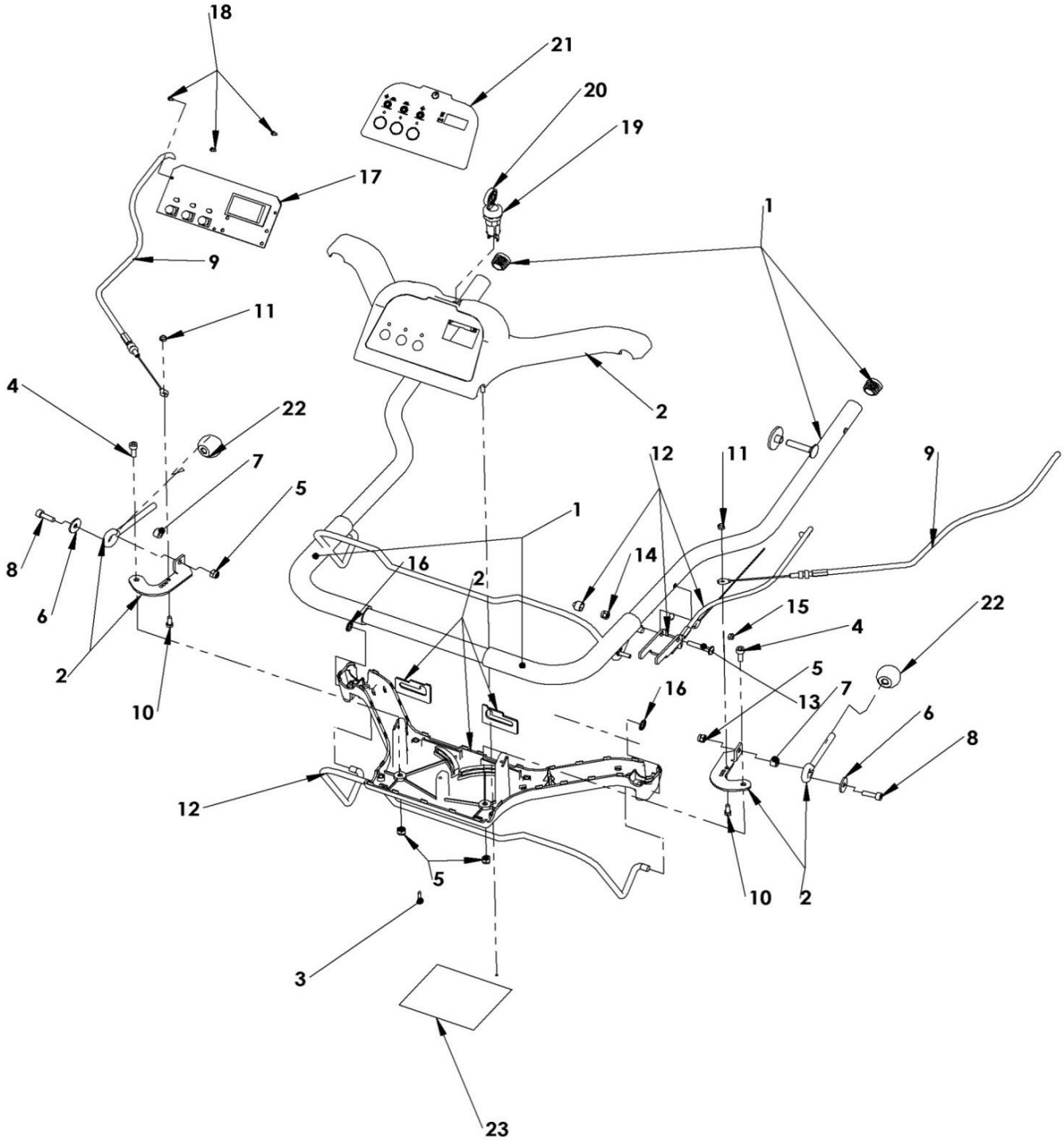

Fig. 7 – Handle Assy

	Ref.	Part No.		Description	Qty.
	1	9010033		Handle Kit (Includes Handle Qty 1, Softgripp Qty2, Plugs Qty2)	1
▽	2	9010044		Inst Panel Kit (Includes Panel Top Qty1, Panel Bottom Qty1, Slotted Bracket Qty2, Adjuster Bracket lh Qty1, Adjuster Bracket rh Qty1, Eye Bolt Qty2, Panel Label Qty1, Warning Label Qty1 & Mounting Hardware)	1
▲	3	N/A		Screw, Pan 3.5x20 TCUT	6
▲	4	N/A		Screw, Soc M6x1x12	2
▲	5	N/A		Nut, Hex, Lock, M6	4
▲	6	N/A		Washer, Flat M6x22	2
▲	7	N/A		Sleeve M6	2
▲	8	N/A		Screw, Soc M6x1x20	2
▽	9	9013453	●	Side Brush Lift & Propel Cable Kit (Includes Side Cables Qty2, Propel Cable Qty1 & Mounting Hardware)	1
▲	10	N/A		Screw, Hex M5x0.8x20	2
▲	11	N/A		Nut, Hex, Lock, M5	2
▽	12	9010175	●	Bail and Cable Kit Propel (Includes Bail Qty1, Clutch Cable Qty1, Bracket Qty1, Sleeve Nut Qty1 & Mounting Hardware)	1
▲	13	N/A		Screw, Soc M5x0.8x20	2
▲	14	N/A		Nut, Hex, Std, M5	1
▲	15	N/A		Nut, Hex, Lock, M5	1
▲	16	N/A*		Retainment Ring D=8	2
▽	17	9010050	●	Controller Kit (Includes Controller Qty1 & Mounting Hardware)	1
▲	18	N/A		Screw, Pan 2.9x13 TCUT	3
▽	19	9010045	●	Key Switch	1
▲	20	1017696	●	Key, Replacement	1
	21	1071274	●	Inst Panel Label	1
	22	9010011	●	Knob Kit (Includes Black Balls M8 Qty 2, Yellow Balls M8 Qty 1, Knurled Knob M10 Qty 2, Knurled Knob M6 Qty 1 & Mounting Material)	1
	23	9010104	●	Label Kit (Includes NoblesLogo Qty1, Label Scout 9 Qty2, Label Warning NA Qty1, Label Main Brush Qty1, Label Shaker Qty1)	1

▽ ASSEMBLY
▲ INCLUDED IN ASSEMBLY
● RECOMMENDED STOCK ITEM
N/A Not Available Separately. Local Purchase.
N/A* Part included in hardware kit 9013076 (see page 40)

Kit Content – Hardware Kit (Part No. 9013076)

Ref.	Part No.	Description	Qty.
1		Retainment ring D=8	10
2		Retainment ring 8mm, square	10
3		Retainment ring D=12	10
4		Spring, Tensioner, Brush Belt	1
5		Spring, Propel	1